VEDUM



Monteringsanvisning Mezzo & Soprano

Installation guide Mezzo & Soprano

Mezzo & Soprano

TVÄTTSTÄLL MEZZO */Washstand Mezzo*



Mezzo 530



Mezzo Frame 530



Mezzo 630



Mezzo Frame 630



Mezzo 930



Mezzo Frame 930



Mezzo 1230



Mezzo Frame 1230

TVÄTTSTÄLL SOPRANO */Washstand Soprano*



Soprano 510



Soprano Frame 510



Soprano 610



Soprano Frame 610



Soprano 910



Soprano Frame 910



Soprano 1210



Soprano Frame 1210

MÅTTANGIVELSER MEZZO */Measurements Mezzo*

Mezzo i bredderna 530, 630, 930 och 1230 mm /*Mezzo in the widths 530, 630, 930 and 1230 mm*

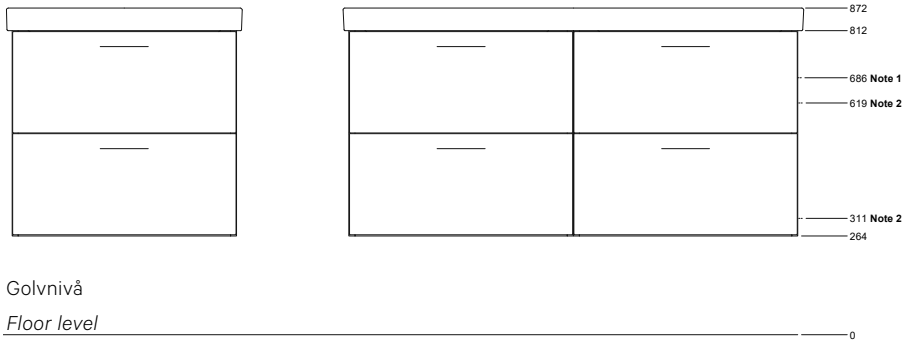

Note 1: c/c-mått för regel i vägg och borrhål till väggskena N.
Spacing floor to wall stud and drill holes for rail N.

Note 2: c/c-mått för skruvregel.
Spacing for support stud.

Samtliga mått är angivna i mm.
All dimensions are given in mm.

Mezzo Frame i bredderna 530, 630, 930 och 1230 mm /*Mezzo Frame in the widths 530, 630, 930 and 1230 mm*

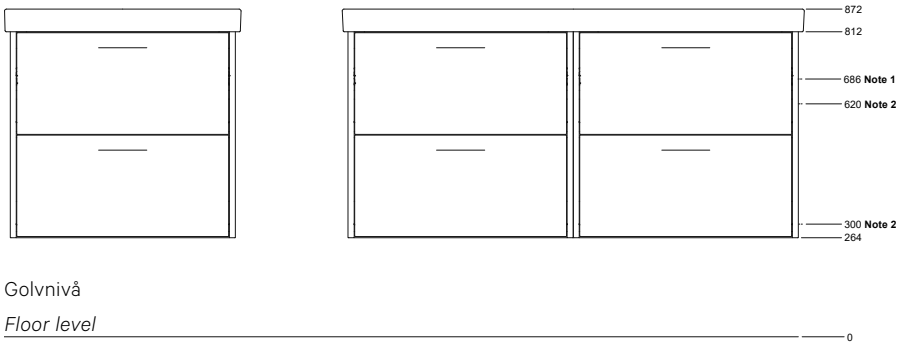

MÅTTANGIVELSER SOPRANO */Measurements Soprano*

Soprano i bredderna 510, 610, 910 och 1210 mm /*Soprano in the widths 510, 610, 910 and 1210 mm*

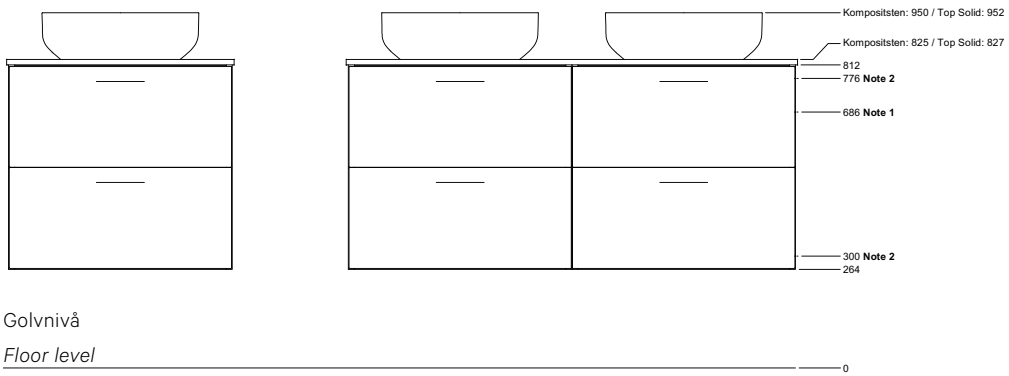

Note 1: c/c-mått för regel i vägg och borrhål till väggskena N.
Spacing floor to wall stud and drill holes for rail N.

Note 2: c/c-mått för skruvregel.
Spacing for support stud.

Samtliga mått är angivna i mm.
All dimensions are given in mm.

Soprano Frame i bredderna 510, 610, 910 och 1210 mm /*Soprano Frame in the widths 510, 610, 910 and 1210 mm*

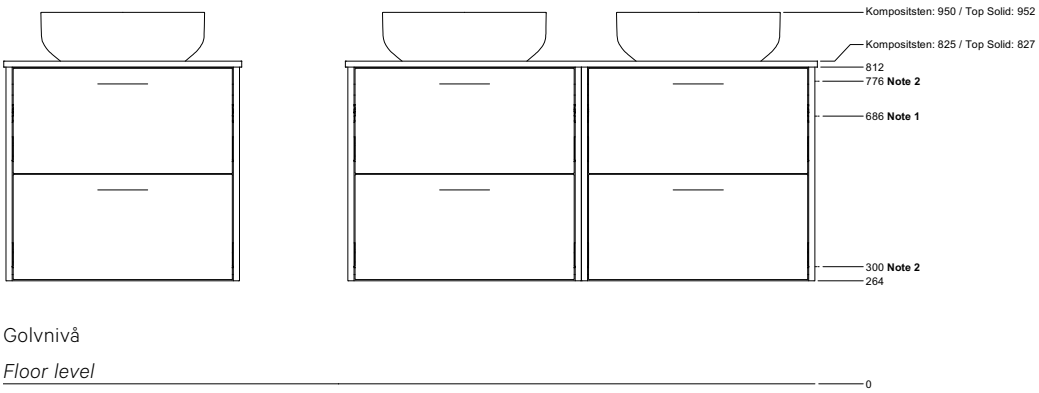

UTTAG I LÅDA OCH LÅDBELYSNING */Outlet in drawer and drawer lighting*

Som tillval kan kommod levereras med ett 230V uttag monterati lådan. Uttaget är placerat till höger i lådan och levereras med sladd och stickpropp. Uttaget ansluts till vägguttag som placeras bakom kommoden. Se placering markerat område nedan. 230V uttag ska placeras i oklassat område och föregås av jordfelsbrytare. Lådbelysning finns som tillbehör, lådbelysning kopplas till driver med stickpropp och ansluts till vägguttag bakom kommoden.

As an option, cabinet can be delivered with a fitted 230V socket. The outlet is located to the right of the drawer and comes with a cord and plug. The outlet is plugged into a wall outlet located behind the cabinet. See location in area below. See local directions concerning the electrical installation. Drawer lighting is available as an accessory, drawer lighting is connected to the power with a plug and connected to the wall socket behind the cabinet.

Mezzo Soprano

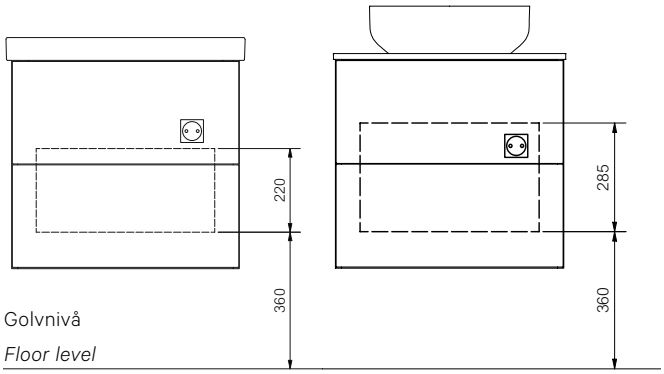

SÄKERHETSANVISNING EL */Safety directions electricity*

All anslutning av den elektriska utrustningen i våra badrumsmiljöer ska utföras av en behörig elektriker. Belysning med 230V uttag ska anslutas över en jordfelsbrytare med högst 30 mA märkutlösningsström. Se även starkströmsföreskrifter för uttag i badrum/duschrum när det gäller placering av armaturens uttag.

All connection of the electrical equipment in our bathroom environments should be carried out by a qualified electrician. Lighting with 230V outlet should be connected over an residual current circuit with a maximum of 30 mA rated release current. Also see strong current regulations for sockets in bathrooms/shower rooms when it comes to the placement of the luminaire sockets.

0 Område 0: Kräver minst IPX7 */Area 0: Requires at least IPX7*

1 Område 1: Kräver minst IPX4 */Area 1: Requires at least IPX4*

2 Område 2: Kräver minst IPX4 */Area 2: Requires at least IPX4*

Oklassat område: Här får 230V uttag kopplat till jordfelsbrytare placeras */Unclassified area: Here can a 230V socket connected to residual current circuit breaker be placed.*

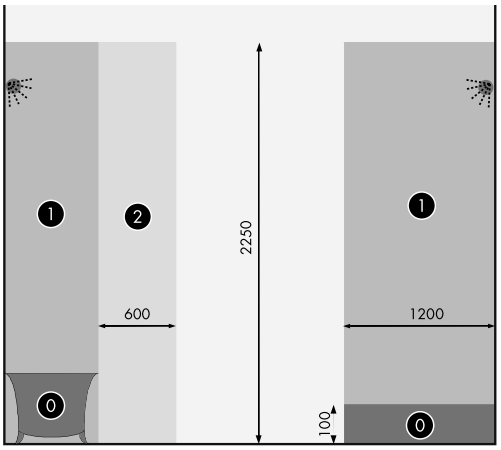

Badkar alt. dusch med kar. *Bathtub or shower with tub.*

Dusch utan kar. *Shower without tub.*

AVLOPP I VÄGG */Drain in wall*

Mezzo

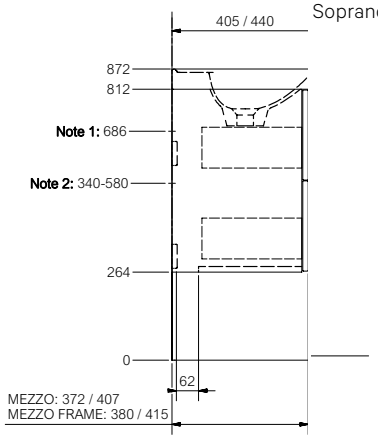

Soprano

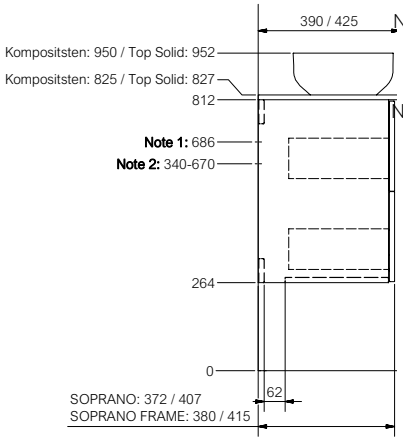

Note 1: c/c-mått för regel i vägg och borrhål till väggskena. *Spacing from floor to joist in wall and holes for rail.*

Note 2: Tillgängligt utrymme för anslutning av avlopp i vägg. *Available space for connecting drains in the wall.*

FREE / MEZZO / SOPRANO

UPPSÄTTNING AV SKÅP */Mounting of cabinets*

1. Montera väggskenan på angiven placering. Kontrollera väggmaterial och välj annan skruv om den bifogade ej passar. Bifogad skruv (Ø6x50 mm) är avsedd för att fästas i träregel eller betong. Borra hål i vägg enligt illustrationen nedan. Fyll de borrade hålen med silikon innan skruv dras.
2. Plocka ur lådorna ur kommoden, för att förenkla upphängning och justering.
3. Häng upp skåpet på väggskenorna.
4. Kontrollera att skåpet är i våg, justera vid behov.
5. Dra åt skruvarna försiktigt så att beslagen spänner fast skåpen mot väggen (använd ej skruvdragare).
6. Kommod för tvättställ ska också skruvas i väggen med skruvregeln för ökad säkerhet.
7. Montera upp alla skåp innan du lägger på tvättställsskivan och tvättstället (vid dubbla stommar i 1230-modell).
8. Vid borrning av hål för handtag så använd ett mothåll på framsidan när du borrar igenom, så att inte lacken spricker runt hålet.

1. *Install the wall rails in the indicated position. Check the walling material and choose a different type of screw if those included are not suitable. The accompanying screws (Ø6x50 mm) are intended for fixing to wooden beams or concrete. Drill holes in the wall as per the illustration below. Fill the drilled holes with silicone before securing the screws.*
2. *Remove the drawers from the bottom unit, to simplify hanging and adjustment.*
3. *Hang the cabinet on the wall-rail.*
4. *Check that the cabinet hang horizontally and adjust if needed.*
5. *Tighten the screws so that the fittings lock the cabinet towards the wall (do not use a electrical screw driver).*
6. *For increased safety, the vanity-unit shall also be mounted to the wall by the bolt with plugs and screws.*
7. *Mount all the cabinets and then fit the washstand top and the washstand (for double frames in 1230 model).*
8. *To drill the holes for the handles, use a piece of wood and press it towards the front of the door while drilling from the backside. In this way you will drilling from the backside. In this way you will avoid cracks around the holes on the front side.*

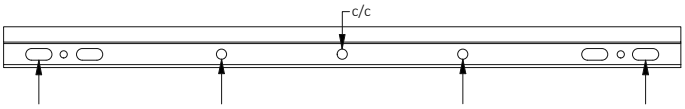

Skruva först i de yttersta ovala hålen, justera skenan och fixera sedan med de inre skruvarna. Bricka (Ø6x16x1 mm) används i de yttre ovala hålen.

First screw in the outer oval hole, adjust and fix the rail with the next screw. Washer (Ø6x16x1 mm) are used in the outer oval holes.

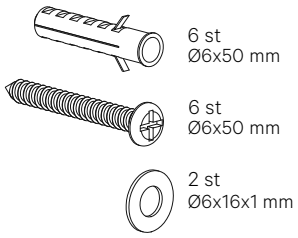

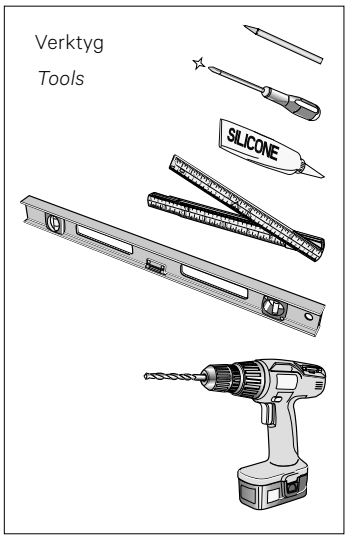

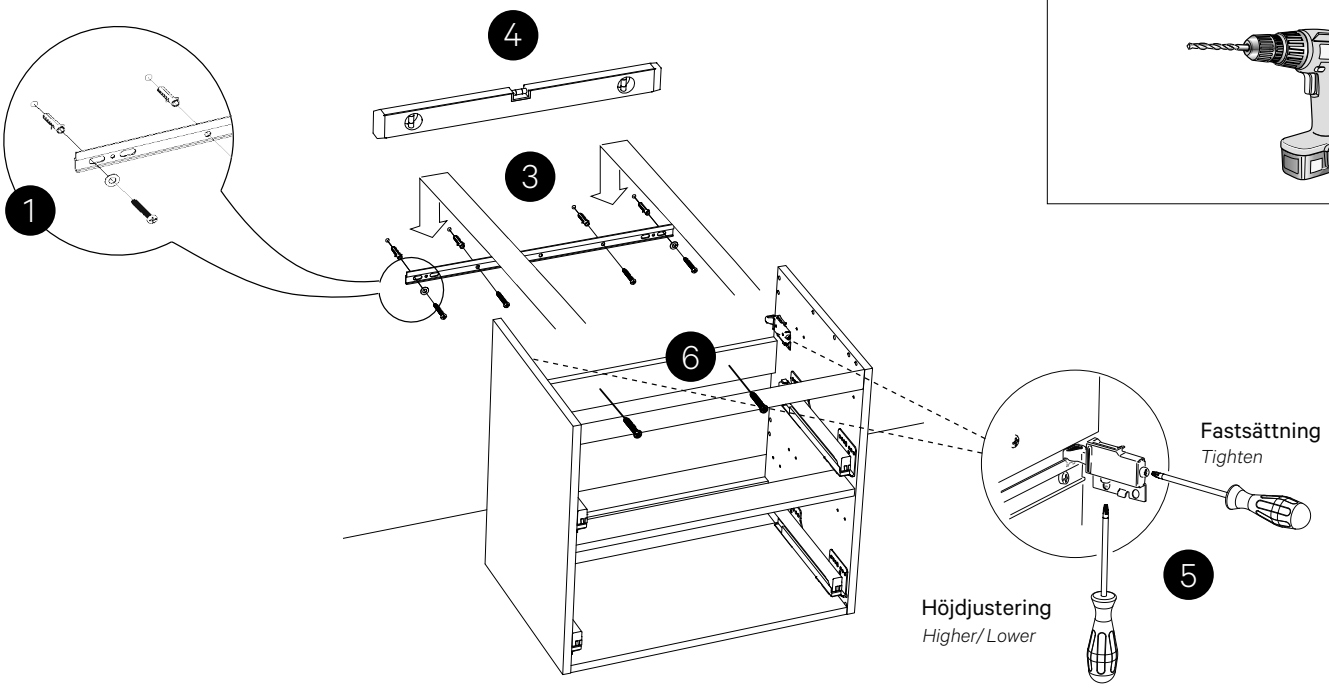

MONTERING AV TVÄTTSTÄLL MEZZO */Assembly of the washstand Mezzo*

Det är viktigt att kommoden är monterad i våg och lod. Fäst tvättstället mot kommoden genom att lägga en klick silikonmassa i varje hörn. Detta för att det skall finnas möjlighet att justera eller nedmontera tvättstället vid behov.

It is important that the washstand is assembled in the right angle. Fix the washstand to the vanity-unit by putting a dab of sanitary silicone in each corner. This enables adjustment or dismantling of the washstand.

MONTERING AV TVÄTTSTÄLL SOPRANO */Assembly of the washstand Soprano*

1. Placera topplattan på kommoden, med blandarhålet placerat mot väggen. Lägg en tunn jämn sträng med våtrumssilikon runt bottenhålet på topplattan.
2. Mät så att topplattan placeras centralt. Placera tvättställshon så att den fäster mot silikonet.
3. Trä på vingmutter och plastbricka på skruvbultarna. För bultarna genom hålen i topplattan och skruva fast i underkant av tvättstället genom att dra åt vingmuttrarna.
4. Mät så att topplattan med tvättstället ligger centrerat på kommoden.
5. Applicera våtrumssilikon inifrån skåpet där stommen möter topplattan, vid de fyra ytterhörnen.
6. Sätt tillbaka lådorna i skåpet och vid behov, justera lådfronter enligt anvisning.

1. *Place the washstand top on the bottom unit, with the mixer hole placed against the wall. Lay a thin even string of wet room silicone around the bottom hole of the washstand top.*
2. *Measure so that the washstand top is placed centrally. Place the washstand socket so that it adheres to the silicone.*
3. *Thread the wing nut and plastic washer onto the screw bolts. Insert the bolts through the holes in the washstand top and screw in the bottom of the washstand by tightening the wing nuts.*
4. *Measure so that the washstand top with the washstand is centered on the bottom unit.*
5. *Apply wet room silicone from inside the cabinet where the frame meets the washstand top, at the four outer corners.*
6. *Put the drawers back in the cabinet and, if necessary, adjust the drawer fronts according to the instructions.*

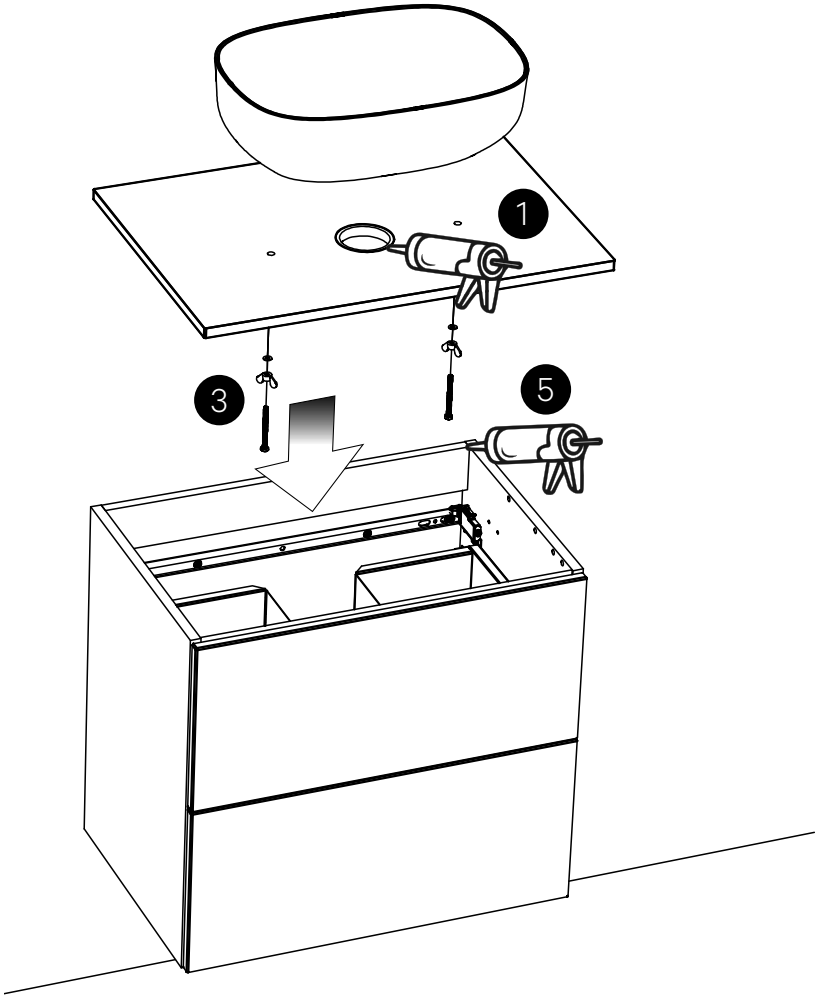

JUSTERING AV LÅDOR */Adjustment of drawers*

LOSSA OCH SÄTTA TILLBAKA LÅDAN */Removing and replacing the drawer*

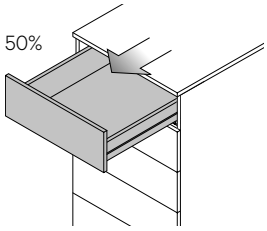

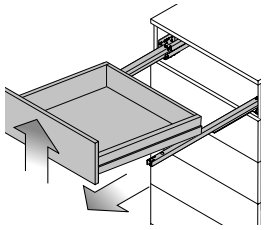

För att ta ur lådan, dra ut lådan till 50% och ta sedan loss den genom att lyfta lådans framkant rakt upp.

To remove the drawer, pull the drawer out to 50% and then remove it by lifting the front edge of the drawer straight up.

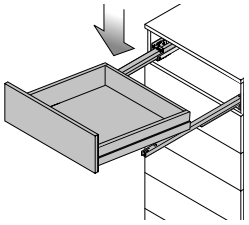

För att sätta tillbaka lådan – lägg lådan på fullt utdragna skenor och för in lådan i skåpet.

To replace the drawer – place the drawer on the fully extended runners and slide the drawer into the cabinet.

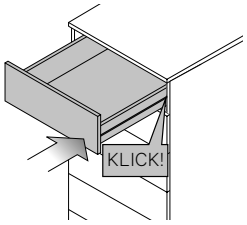

När ett *klick* hörs har lådan satt sig på skenorna igen.

*When you hear a *click*, the drawer has settled on the runners again.*

SIDOJUSTERING */Sideways adjustment*

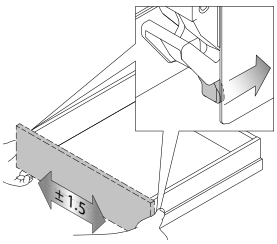

Bakom fronten, under lådan, sitter en hake på vardera sidan. För att justera lådfronten sidledes, för hakarna bakåt och dra samtidigt lådfronten sidledes. Justerspann: +/- 1,5 mm.

Behind the front, under the drawer, there is a hook on each side. To adjust the drawer front sideways, move the hooks back and simultaneously pull the drawer front sideways. Adjustment range: +/- 1.5 mm.

HÖJDJUSTERING */Height adjustment*

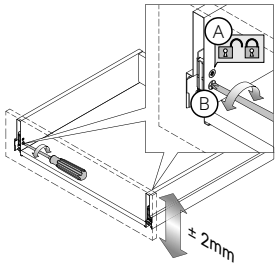

Skruv A är en låsskruv (höga Scala-lådor har 2 låsskruvar) och skruv B justerskruv. Lossa låsskruvarna och justera sedan lådfronten höjdledes med justerskruvarna på vardera sida. Lås sedan låsskruvarna igen. Justerspann: +/- 2 mm.

Screw A is a locking screw (tall Scala drawers have 2 locking screws) and screw B is an adjusting screw. Loosen the locking screws and then adjust the drawer front vertically using the adjusting screws on either side. Then lock the locking screws again. Adjusting range: +/- 2 mm.

LUTNINGSJUSTERING */Gradient adjustment*

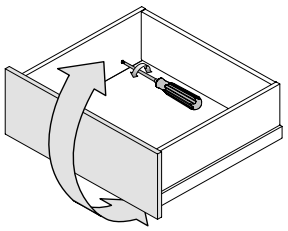

Längst in på lådans insida sitter en skruv på vardera sida. Justera frontens lutning med justerskruven på vardera sida.

At the back on the inside of the drawer, there is one screw on either side. Adjust the gradient of the front with the adjusting screw on either side.

LOSSA OCH SÄTTA TILLBAKA LÅDANS FRONT
/Removing and replacing the drawer front

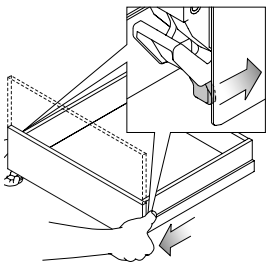

Bakom fronten, under lådan sitter en hake på vardera sidan. För att lossa fronten för hakarna bakåt och dra samtidigt lådfronten uppåt, utåt. För att sätta tillbaka fronten, lägg frontbeslagets nedre del mot spåret i lådsidans framkant, tryck sedan fronten nedåt, inåt.

Behind the front, under the drawer, there is a hook on each side. To loosen the front, move the hooks backwards and pull the drawer front upwards and outwards at the same time. To reinstall the front, place the lower part of the front fittings against the groove at the front edge of the drawer side, then press the front downwards and inwards.

JUSTERING AV LÅDOR */Adjustment of drawers*

JUSTERING PUSH UTLÖSNINGSKRAFT */Adjustment push trigger force*

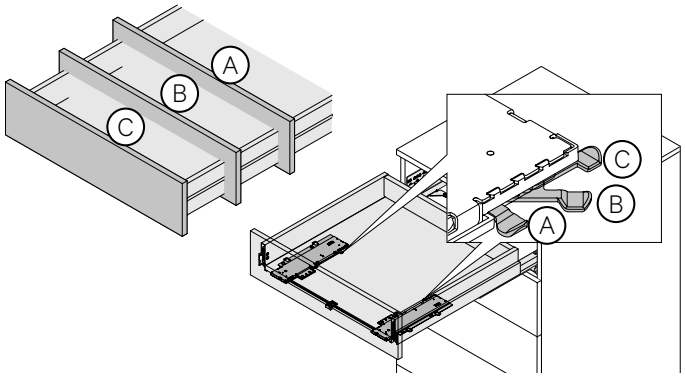

Justera pushens utlösningskraft genom att ändra spakens riktning på vardera pushenhet. Viktigt! Vid justering av utlösningskraften öppna först lådan genom att trycka ut den med hjälp av pushfunktionen (lådan får inte dras ut utan hjälp av pushfunktionen då spaken lätt kan gå av).

Adjust the trigger force of the push by changing the direction of the lever on each push unit. Important! When adjusting the trigger force, first open the drawer by pushing it out using the push function (the drawer must not be pulled out without the push function as the lever can easily break).

JUSTERING PUSH FRONTSPALT */Adjustment push front gap*

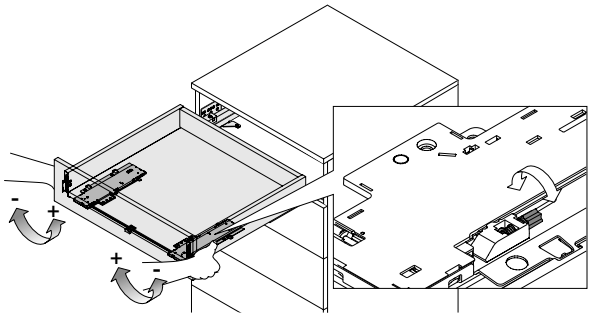

På pushenheternas ytterkanter sitter justerskruv som ökar eller minskar frontspaltens storlek. Justera frontspaltens storlek med justerskruvarna på vardera sida.

On the outer edges of the push units are adjusting screws that increase or decrease the size of the front gap. Adjust the size of the front column with the adjusting screws on each side.

Scanna QR-koden och se vår monteringsfilm.

Scan the QR code and see our mounting film.