Vero Air Servant, møbelservant # 2350120024 |< 1200 mm >|

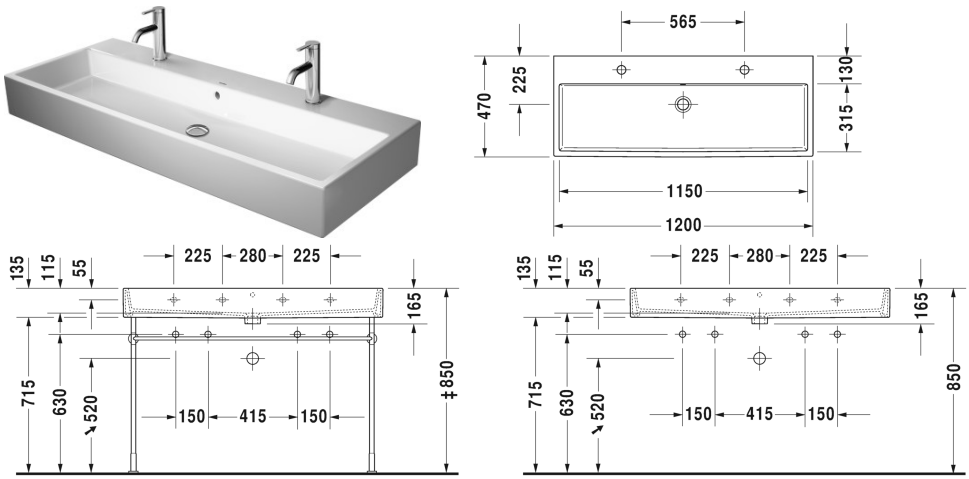

Servant, møbelservant	Dimensjoner	Vekt	Modellnummer
med plattform til kranhull, 1200 mm			
Farger			
00 Hvit alpin			
Variant			
● _ _ ● med overløp	1200 x 470 mm	33,500 kg	2350120024
Infobox			
For å montere servanter fra størrelse 1000 mm er det nødvendig med 2 sett monteringsbolter til servant #6951000000, I forbindelse med bunnventil anbefales armatur med maks. 7,5 L/min, Avstand mellom kranhull for # 045412, 235012 er 565mm, # 045410, 235010 465mm til anvendelse av to-huls armaturer			
Sanitærporselen med overflate i WonderGliss vil holde seg ren og se godt ut i lang tid fremover. Ved bestilling av WonderGliss, vennligst legg til et "1" som det ellevte siffer i modellnummeret.			
Accessory for ceramics			
Push-open ventil für Waschtische mit Überlauf		0,400 kg	005052
Håndkleholder vinkelrør 14 mm, krom	1150 mm	0,800 kg	003033
Design vannlås		1,500 kg	005036
Egnede produkter			
Metallkonsoll høyde-justerbar +50 mm, til servant # 045412, 235012,			003074

Vero Air Servant, møbelservant # 2350120024 |< 1200 mm >|

Alle tegninger inneholder de nødvendige mål som er gjenstand for standard toleranser. De fremkommer i mm og er ikke bindende. Eksakte mål, spesielt ved særskilte tilpassede monteringsforhold, kan bare skaffes fra det ferdige porselensprodukt.