Corian 80 cm med EIR servant

Fra overside

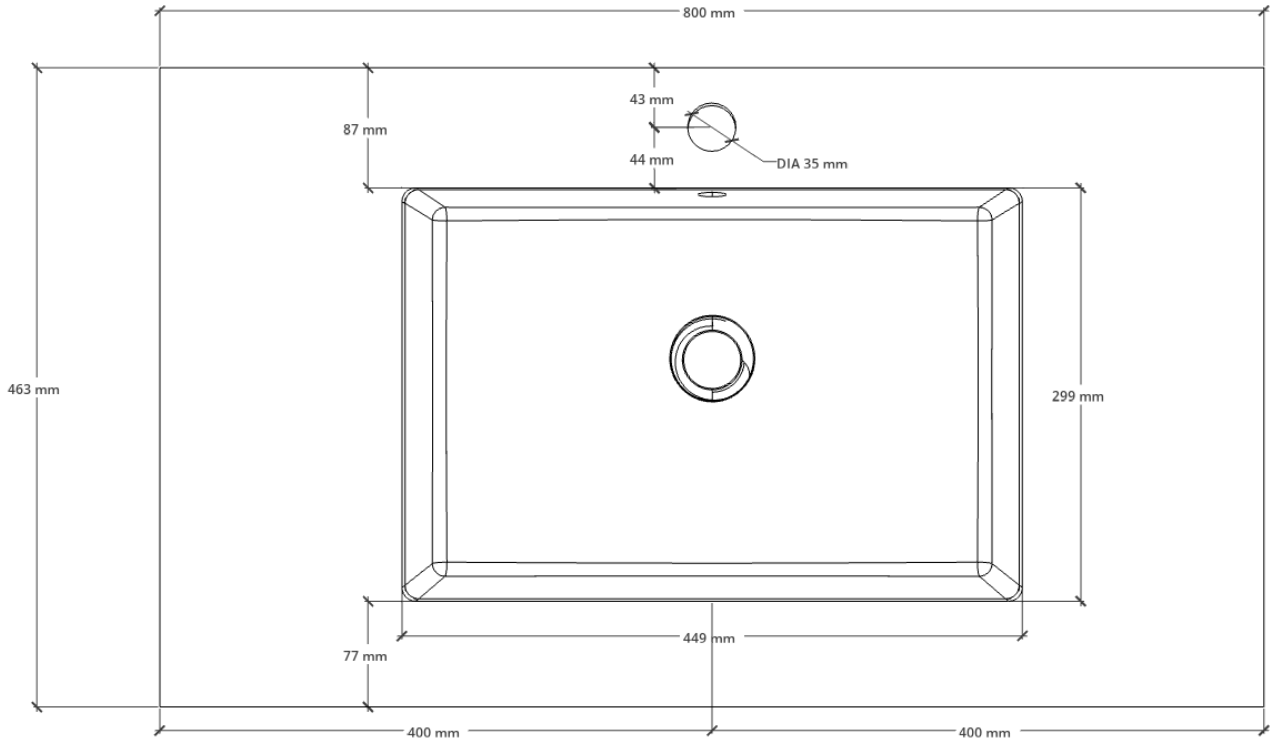

Høyde kulp inkl plate

