LAGA PORSELENSSERVANT

MONTERINGSVEILEDNING

INNHOLD

Pakningens innhold:
- Porselenservant
- Overløpsringer: krom, sort og hvit

Produktmål (BxDxH):
- Porselensservant 60 cm: 611x465x171 mm
- Porselensservant 80 cm: 811x465x171 mm
- Porselensservant 100 cm 1012x465x171 mm
- Porselensservant 120 cm; 1213x465x171 mm
- Porselensservant 120 cm – dobbel: 1210x465x171 mm

MONTERING

Sjekk produktet for feil og mulige skader før montering.

Silikon medfølger ikke.

TEKNISKE EGENSKAPER

- Høytrykksporselensservant
- Integrert oval overløp

INSTALLASJON

Før montering må produktet sjekkes for transportskader. Etter montering aksepteres ikke overflate- eller transportskader.

Standard høyde for toppen av vasken er 85 cm, men dette er valgfritt av kunden.

GARANTI

Alle delene i dette produktet har 5 års garanti på fabrikasjonsfeil. Feil som oppstår på grunn av feil bruk/ vedlikehold/montering er ikke inkludert i denne garantien.

Leverandør - Kontaktinformasjon
Mestergruppen Logistikk
Dyrskuevegen 15 | 2040 Kløfta
Tlf.: 06250 | Mail: kundeservice@mestergruppenlogistikk.no
www.mglogistikk.no

LAGA PORSELENSSERVANT

MONTERINGSVEILEDNING

Porselensvask 60 cm

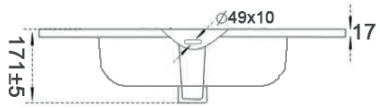

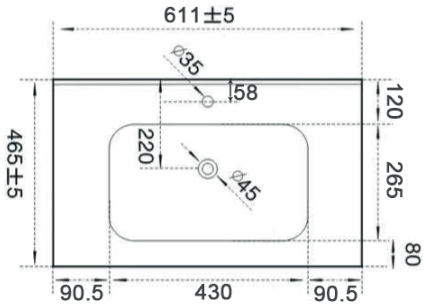

Porselensvask 80 cm

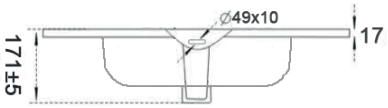

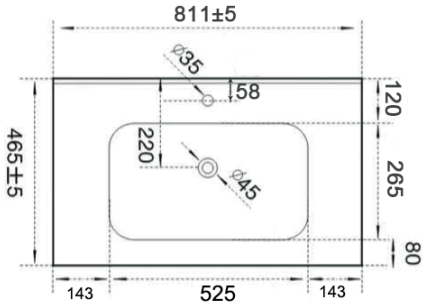

Porselensvask 100 cm

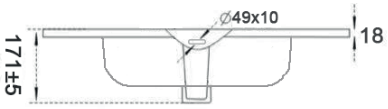

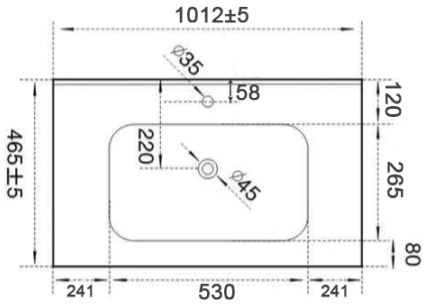

Porselensvask 120 cm

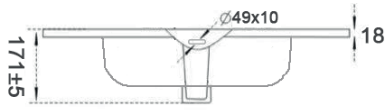

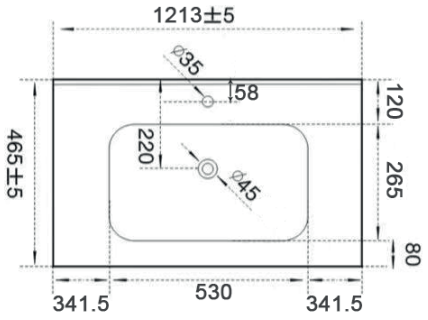

Porselensvask 120 cm - dobbel

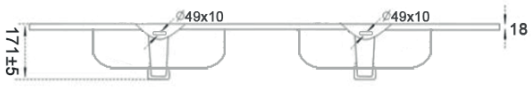

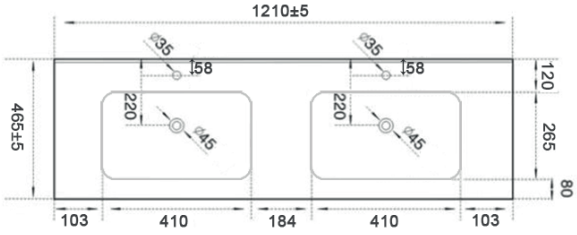

LAGA PORSELENSSERVANT

MONTERINGSVEILEDNING

FØLGENDE MONTERINGSVEILEDNING GJELDER ALLE PORSELENSERVASKER FRA LAGA STIL, INKLUDERT LAGA PORSELENSVASK 120 CM MED ENKEL ELLER DOBBEL VASK.

1.

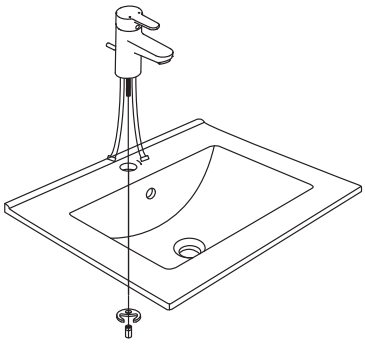

2.

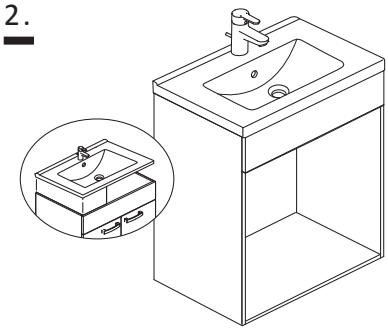

3.

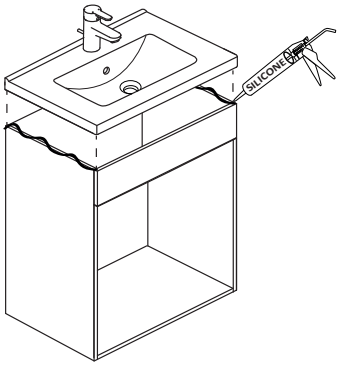

4.

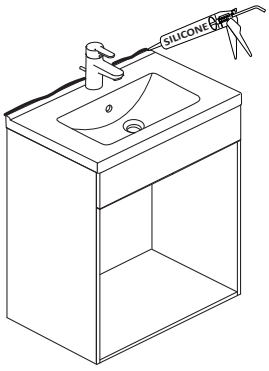

5.

