ME by Starck Servant # 233612..00 / 233612..60 / 233612..00 / 233612..60 |< 1230 mm >|

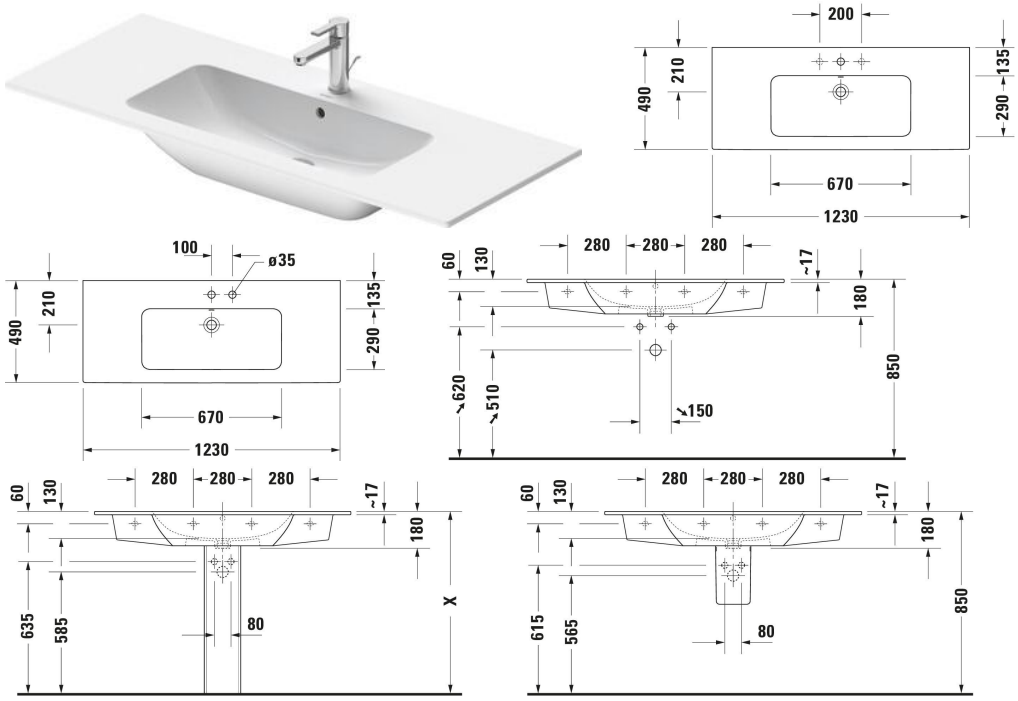

Servant	Dimensjoner	Vekt	Ordrenummer
Rektangulær, Kranhull plattform: Ja, Overløp: Ja, Glassert bakside: Nei, 1230 mm, Innvendige mål: 670x290 mm			
Farger			
AA White HygieneGlaze Plus (an antibacterial ceramic glaze that provides almost indefinite effectiveness) AC White Satin Matt HygieneGlaze Plus (an antibacterial ceramic glaze that provides almost indefinite effectiveness)			
Variant			
● Hvit høyglans, DuraShield, Antall vaskeplasser: 1 Midt, Antall kranhull per vaskeområde: 1 Midt	1230x490 mm	29,200 kg	233612..00
⊠ Hvit høyglans, DuraShield, Antall vaskeplasser: 1 Midt	1230x490 mm	29,200 kg	233612..60
● Hvit matt sateng, DuraShield, Antall vaskeplasser: 1 Midt, Antall kranhull per vaskeområde: 1 Midt	1230x490 mm	29,200 kg	233612..00
⊠ Hvit matt sateng, DuraShield, Antall vaskeplasser: 1 Midt	1230x490 mm	29,200 kg	233612..60
Infobox			
Plassbesparende vannlås anbefales i forbindelse med servantskap / For å feste servanter fra størrelse 1000 mm, 2x fester med artikkelnr. # 6951000000 kreves			
Tilbehør			

ME by Starck Servant # 233612..00 / 233612..60 / 233612..00 / 233612..60 |< 1230 mm >|

Plassbesparende vannlås Hvit, Tilkoblingsdimensjoner: 1 1/4"	360 x 390 mm	0.372 kg	005076
Push-open ventil Egnet for servant med overløp, Ø 63,5 mm	Ø 63.5 mm	0.34 kg	005052
Egnede produkter			
Gulvstående servantskap Antall skuffer: 2, Håndtak, Utskjæring til vannlås: Ja, Vannlås deksel: Ja, Automatisk selvlukkende med myk demping, Løst skuffeinteriør m/lokk Tillegg, Nødvendige produkter: Servant ME by Starck # 236112, 233612, 1210 x 477 mm	1210 x 477 mm		SV4646
Veggmontert servantskap Antall skuffer: 1, Uten håndtak, Automatisk selvlukkende med myk demping, Tip-on teknologi, Interiørsystem Tillegg, Nødvendige produkter: Servant ME by Starck # 233612, 236112, 1220 x 481 mm	1220 x 481 mm		LC6143
Veggmontert servantskap Antall skuffer: 2, Uten håndtak, Utskjæring til vannlås: Ja, Vannlås deksel: Ja, Automatisk selvlukkende med myk demping, Tip-on teknologi, Interiørsystem Tillegg, Nødvendige produkter: Servant ME by Starck # 233612, 236112, 1220 x 481 mm	1220 x 481 mm		LC6243
Gulvstående servantskap Antall skuffer: 2, Uten håndtak, Utskjæring til vannlås: Ja, Vannlås deksel: Ja, Automatisk selvlukkende med myk demping, Tip-on teknologi, Interiørsystem Tillegg, Sokkelben Tillegg, Nødvendige produkter: Servant ME by Starck # 233612, 236112, 1220 x 481 mm	1220 x 481 mm		LC6628
Søyle Monteringsmetode: Gulvstående, 175 x 210 mm	175 x 210 mm		085839
Halvsøyle Hvit, Monteringsmetode: Veggmontert, Inkl. monteringsmaterialer, 170 x 300 mm	170 x 300 mm		085840
Veggmontert servantskap Antall skuffer: 1, Håndtak Sølv, Automatisk selvlukkende med myk demping, Løst skuffeinteriør m/lokk Tillegg, Nødvendige produkter: Servant ME by Starck # 233612, 236112, 1200 x 475 mm	1200 x 475 mm		KT6421
Veggmontert servantskap Antall skuffer: 2, Håndtak Sølv, Utskjæring til vannlås: Ja, Vannlås deksel: Ja, Automatisk selvlukkende med myk demping, Løst skuffeinteriør m/lokk Tillegg, Nødvendige produkter: Servant ME by Starck # 233612, 236112, 1200 x 475 mm	1200 x 475 mm		KT6431
Veggmontert servantskap Antall skuffer: 2, Uten håndtak, Utskjæring til vannlås: Ja, Vannlås deksel: Ja, Automatisk selvlukkende med myk demping, Tip-on teknologi, Profil: Krom, høyglans, Aluminium, Interiørsystem Tillegg, Nødvendige produkter: Servant ME by Starck # 233612, 236112, 1210 x 478 mm	1210 x 478 mm		XS4174
Veggmontert servantskap Antall skuffer: 1, Håndtak, Automatisk selvlukkende med myk demping, Løst skuffeinteriør m/lokk Tillegg, Nødvendige produkter: Servant ME by Starck # 236112, 233612, 1210 x 462 mm	1210 x 462 mm		DE4264
Veggmontert servantskap Antall skuffer: 2, Håndtak, Utskjæring til vannlås: Ja, Vannlås deksel: Ja, Automatisk selvlukkende med myk demping, Løst skuffeinteriør m/lokk Tillegg, Nødvendige produkter: Servant ME by Starck # 233612, 236112, 1210 x 462 mm	1210 x 462 mm		DE4364

ME by Starck Servant # 233612..00 / 233612..60 / 233612..00 / 233612..60 |< 1230 mm >|

Veggmontert servantskap Antall skuffer: 1, Håndtak Antrasitt, Automatisk selvlukkende med myk demping, Løst skuffeinteriør m/lokk Tillegg, Nødvendige produkter: Servant ME by Starck # 233612, 236112, 1210 x 480 mm	1210 x 480 mm	K25065
Veggmontert servantskap Antall skuffer: 2, Håndtak Antrasitt, Utskjæring til vannlås: Ja, Vannlås deksel: Ja, Automatisk selvlukkende med myk demping, Løst skuffeinteriør m/lokk Tillegg, Nødvendige produkter: Servant ME by Starck # 236112, 233612, 1210 x 480 mm	1210 x 480 mm	K25265

Alle tegninger inneholder de nødvendige mål som er gjenstand for standard toleranser. De fremkommer i mm og er ikke bindende. Eksakte mål, spesielt ved særskilte tilpassede monteringsforhold, kan bare skaffes fra det ferdige porselensprodukt.