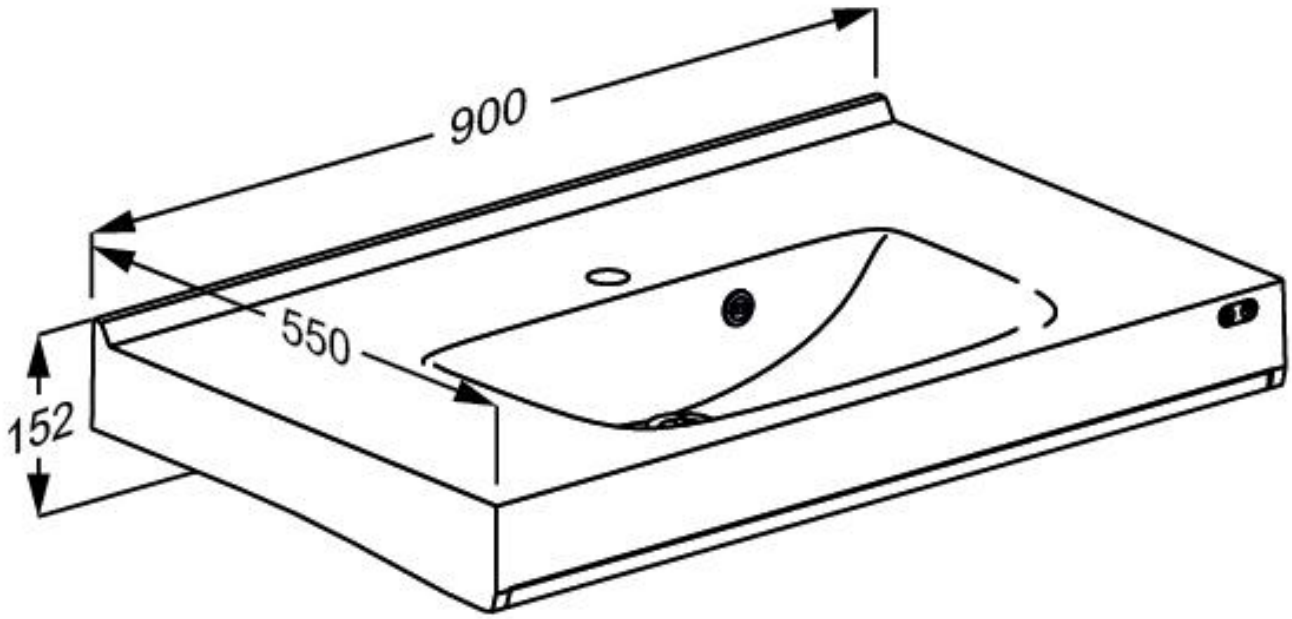
900
550
152