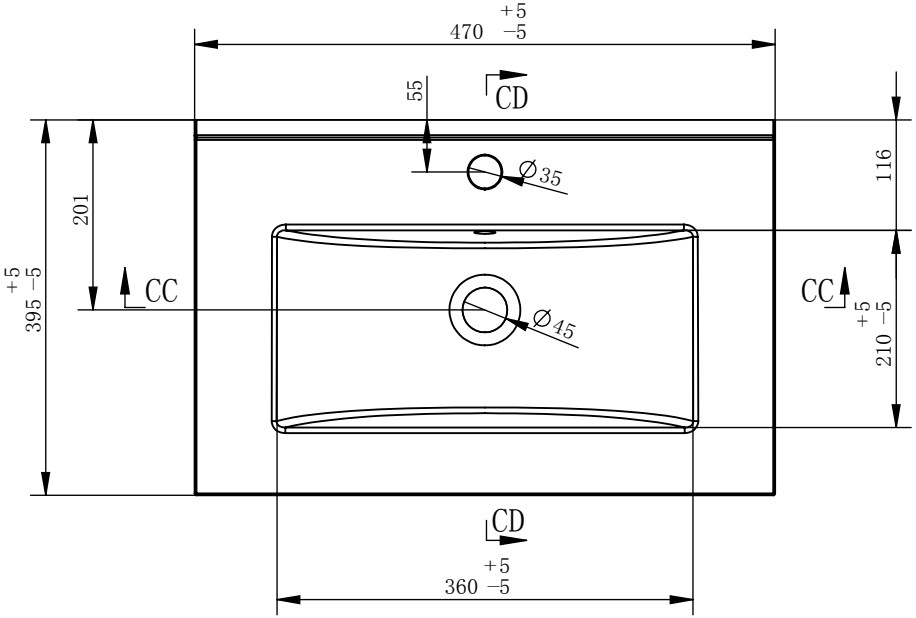

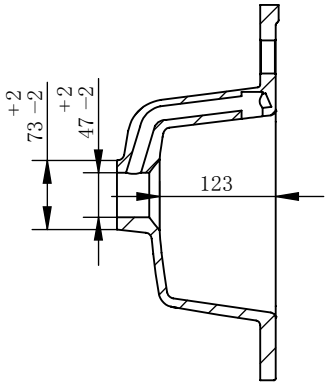

CD-CD

1 : 8

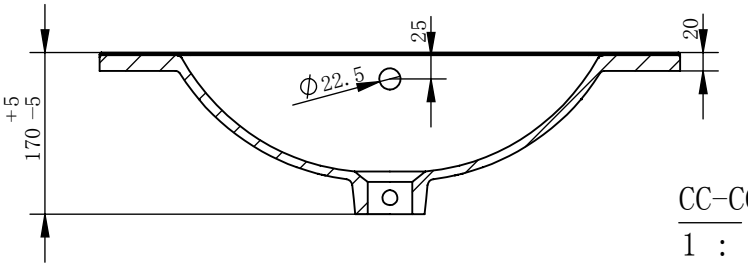

CC-CC

1 : 8



4739E

470×395×170mm