VIKINGBAD

29.02.2024

FDV- DOKUMENTASJON

Vikingbad AS

NRF	Varenummer	Navn
6132237	110489	Servant ADA 120DBL Mid

Produktbilde:



Strektegning:

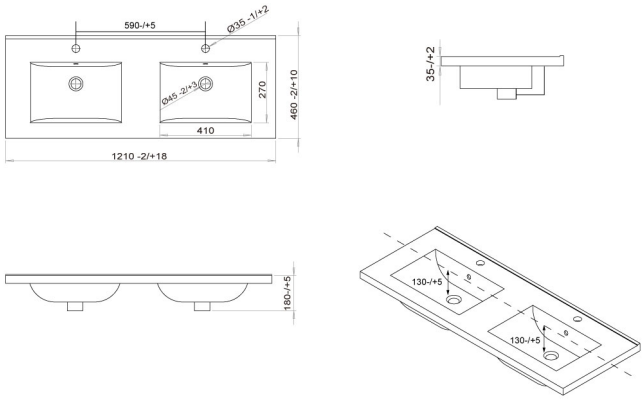

KOMPONENTER & TILKOBLING

Produktet er beregnet for innendørs bruk.

TEKNISK DATA

Overflate farge	NCS S 0500-N
Materialer	Porselen
Overløpsklasse	CLXX
Nettomål LxBxH mm	1210x460x35
Nettovekt kg	32
Måltoleranse legde mm	-2/+18
Måltoleranse bredde mm	-2/+10

MONTERING

Monteres i samsvar med medfølgende manual.
Installasjonen utføres med hjelp av fagmann.

Produktet er testet og funnet i samsvar med test standard EN14688, EN31

Vikingbad AS
Org.nr: 995 165 392 MVA

Postboks 96,
4891 Grimstad
NORGE

Tel: +47 37 09 06 00
Faks: +47 37 09 06 01
post@vikingbad.no

© Vikingbad AS - vikingbad.no

VIKINGBAD

FDV- DOKUMENTASJON

29.02.2024
Vikingbad AS

DRIFT & VEDLIKEHOLD

Rengjøring:

Vi anbefaler ukentlig rengjøring med vaskemidler beregnet for baderom. Bruk en myk klut og unngå bruk av f.eks skuresvamp da dette kan lage riper på produktet. Vann og såperester tørkes av umiddelbart. Unngå: Rengjøringsmiddel med skure-effekt eller innholdende løsmiddler! Eksempel: Syrer, blekemidler, kaustisk soda og amoniakk (salmiakk) må ikke brukes!

Man skal ikke benytte produkter til hårfarging, produkter til oppskylling av klær som kan inneholde overflødige fargestoffer og lignende, da dette kan farge av og lage flekker i overflaten som er vanskelige å få bort.

ANVISNING FOR DEPONERING

Produktet bringes til godkjent gjenvinningsstasjon og sorteres i henhold til gjeldende retningslinjer.

AVFALLSTYPE

Emballasje - Papp
Servant - Porselen

TEKNISK SERVICE

Vikingbad AS, service avdeling.

service@vikingbad.no

REKLAMASJONSVILKÅR

Vikingbad AS følger norsk kjøpslov med 5 års reklamasjonsrett på fabrikasjonsfeil.

PRODUSENT/IMPORTØR

Vikingbad AS
Østerskogen 35, NO-4879 Grimstad
Postboks 96, NO-4891 Grimstad

post@vikingbad.no

Miljøfyrtårn®

GRØNT PUNKT

Vikingbad AS er sertifisert miljøfyrtårn. Sertifikat nr. 3822

© Vikingbad AS - vikingbad.no