Quality of life since 1825

SE MONTERINGSANVISNING ARTIC SMALL BADRUMSMÖBEL
EN INSTALLATION INSTRUCTION BATHROOM FURNITURE ARTIC SMALL
DK MONTERINGSVEJLEDNING ARTIC SMALL BADMØBEL
NO MONTERINGSANVISNING ARTIC SMALL BADEROMSMØBLER
FI ASENNUSOHJEET ARTIC SMALL KYLPYHUONEKALUSTEET
EE ARTIC SMALL VANNITOAMÖÖBLI PAIGALDUSJUHEND
LT ARTIC SMALL VONIOS KAMBARIO BALDŲ MONTAVIMO INSTRUKCIJA
LV MONTĀŽAS INSTRUKCIJA VANNAS ISTABAS MĒBELĒM ARTIC SMALL

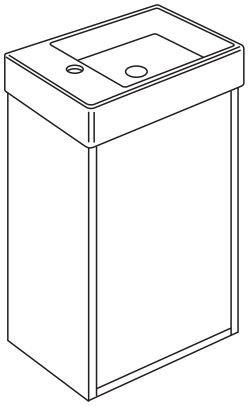

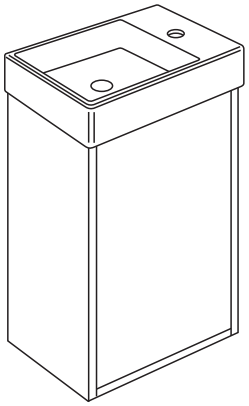

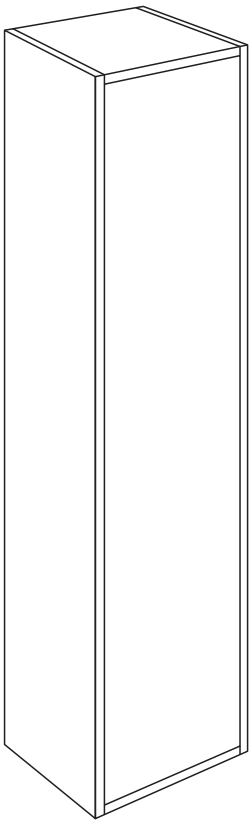

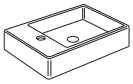

Page 2/8

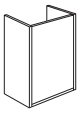

VC34

Page 3-5/8

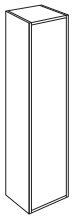

TC34

Page 5-8/8

CE

BRANSCHREGLER SÄKER VATTENINSTALLATION

Accepterad
monteringsanvisning
2021:1

Source NOBB, 3/7/2025

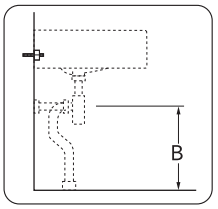

	B
SE	500 mm
FI	500 mm
NO	570mm
DK	550 mm

* SE. Enligt Branschregler, Säker vatteninstallation

Infästning och tätning ska ske enligt Branschregler Säker Vatteninstallation.

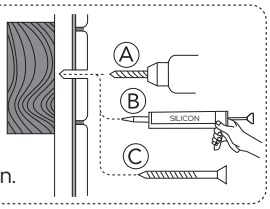

** SILICON EN 15651-3. Class XS Ø5mm

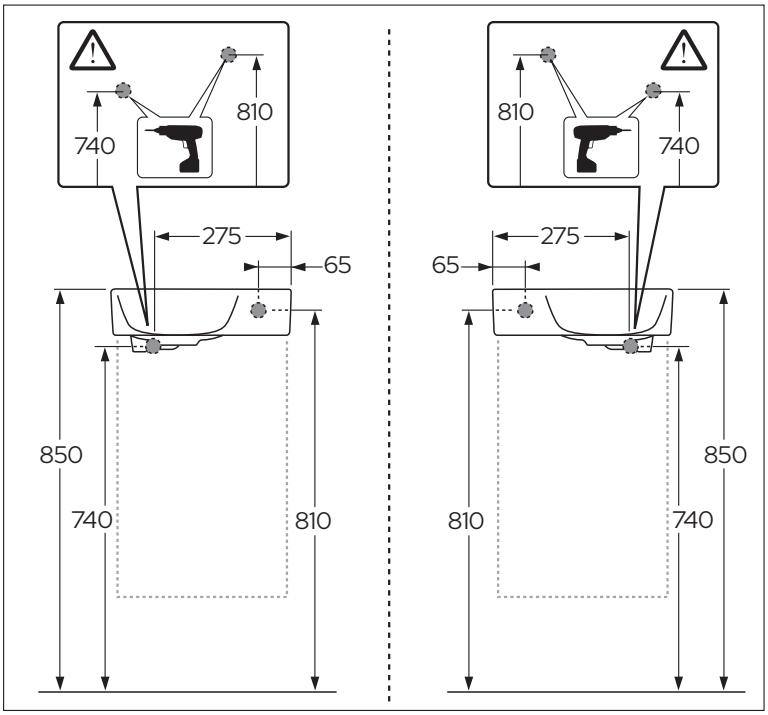

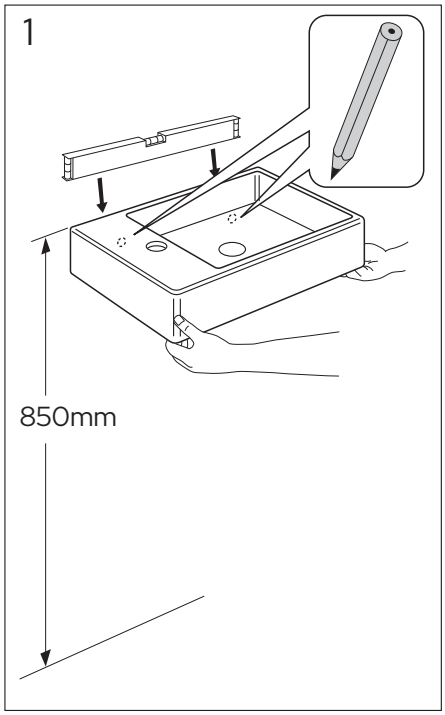

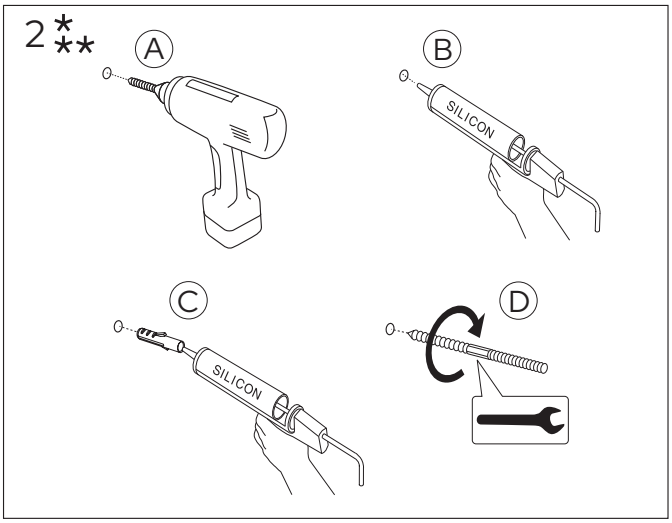

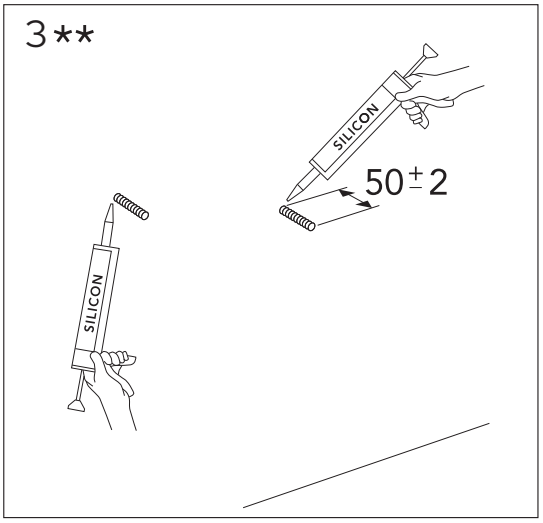

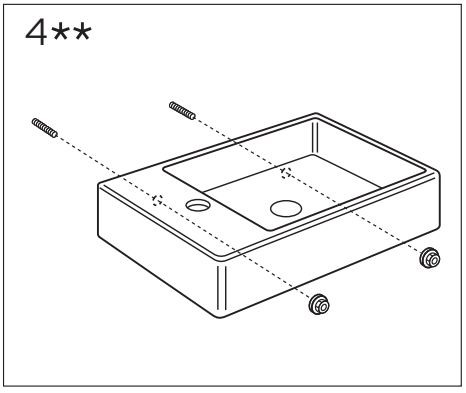

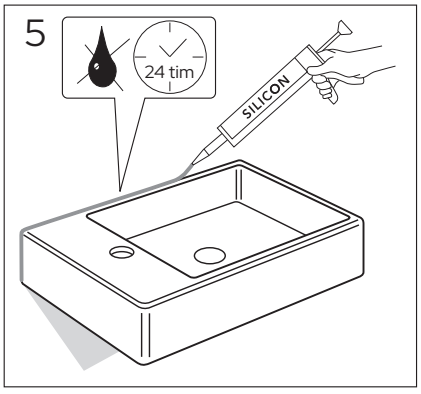

VC34

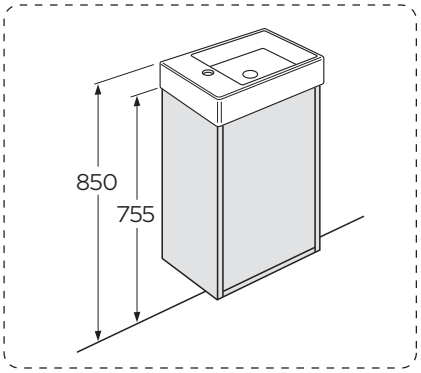

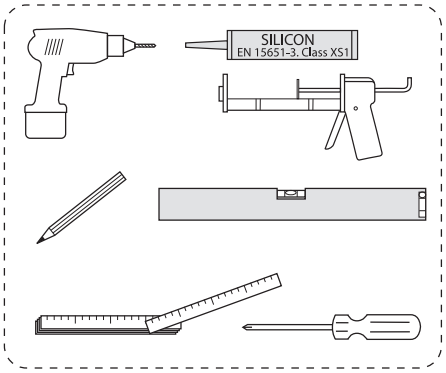

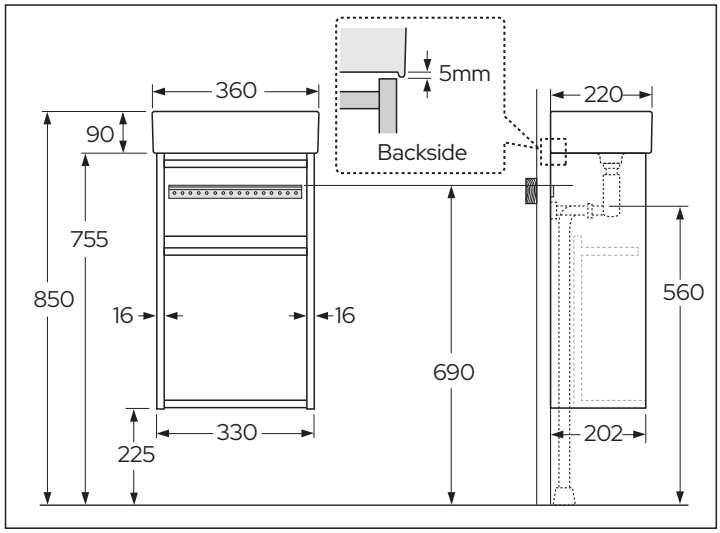

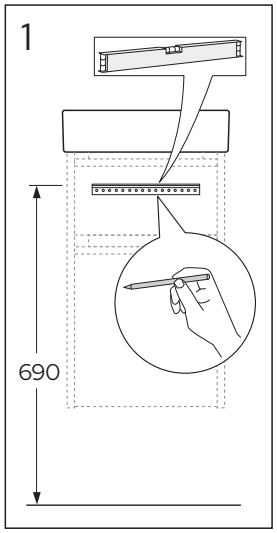

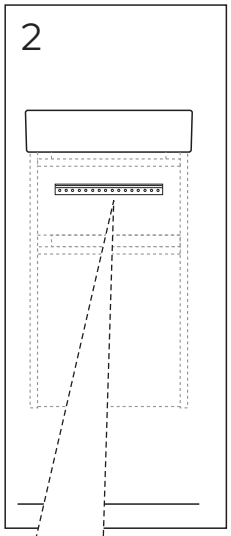

* SE. Enligt Branschregler, Säker vatteninstallation

Kraven på infästning och tätning gäller i våtzon. Alla skruvinfästningar ska göras i massiv konstruktion, t ex i betong, i reglar eller i särskild konstruktionsdetalj. Skruvinfästningar får inte göras enbart i golv- eller väggskiva.

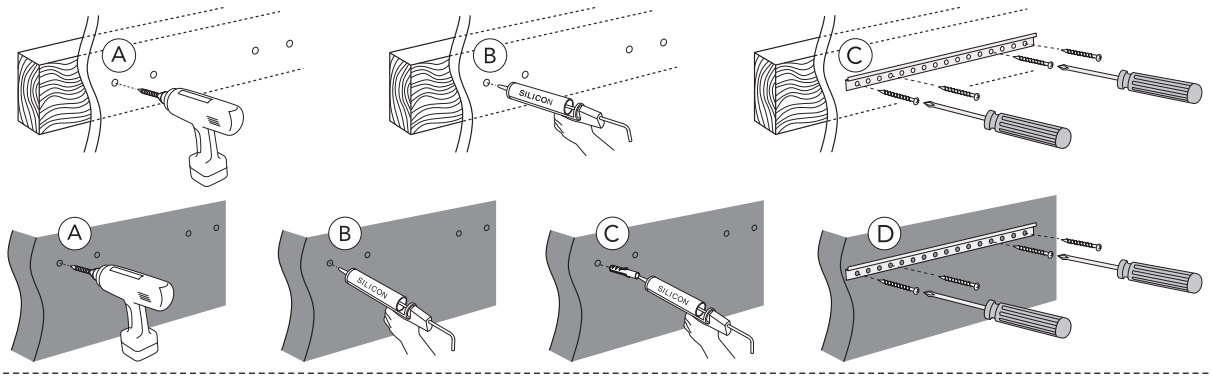

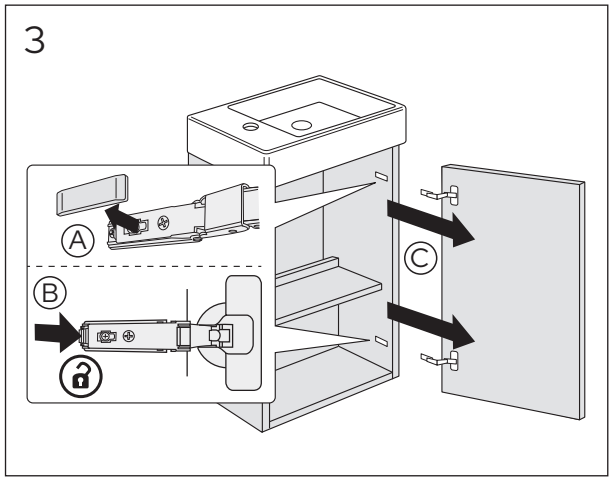

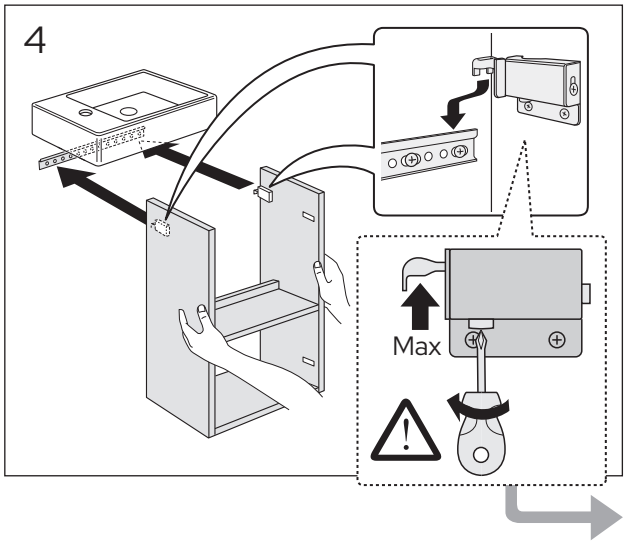

www.gustavsberg.com

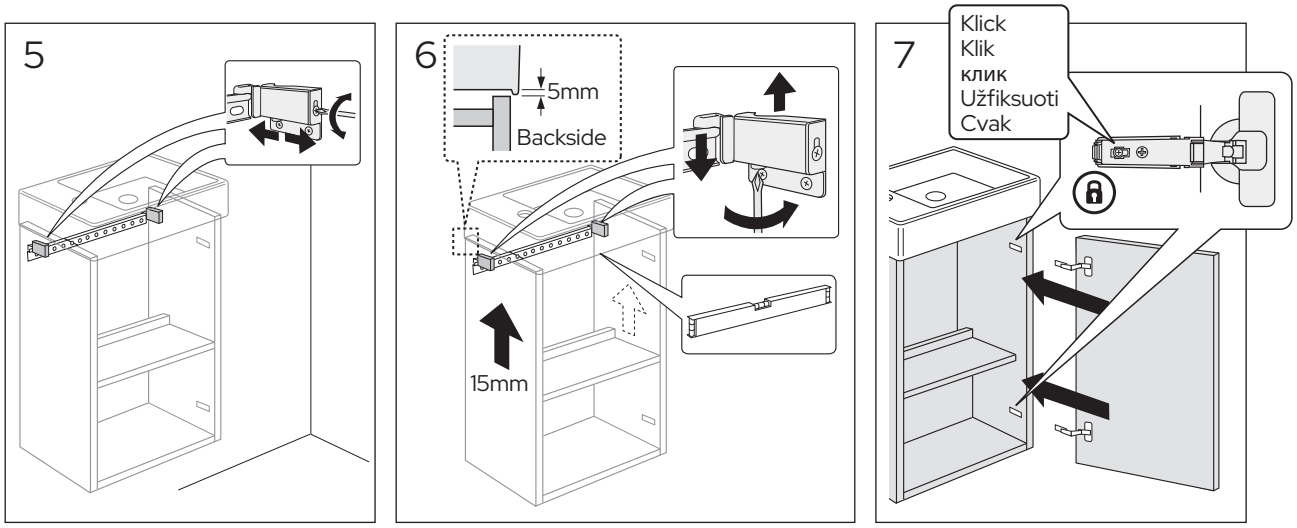
5
6
5mm
Backside
15mm
7
Klick
Klik
клик
Užfiksuoti
Cvak

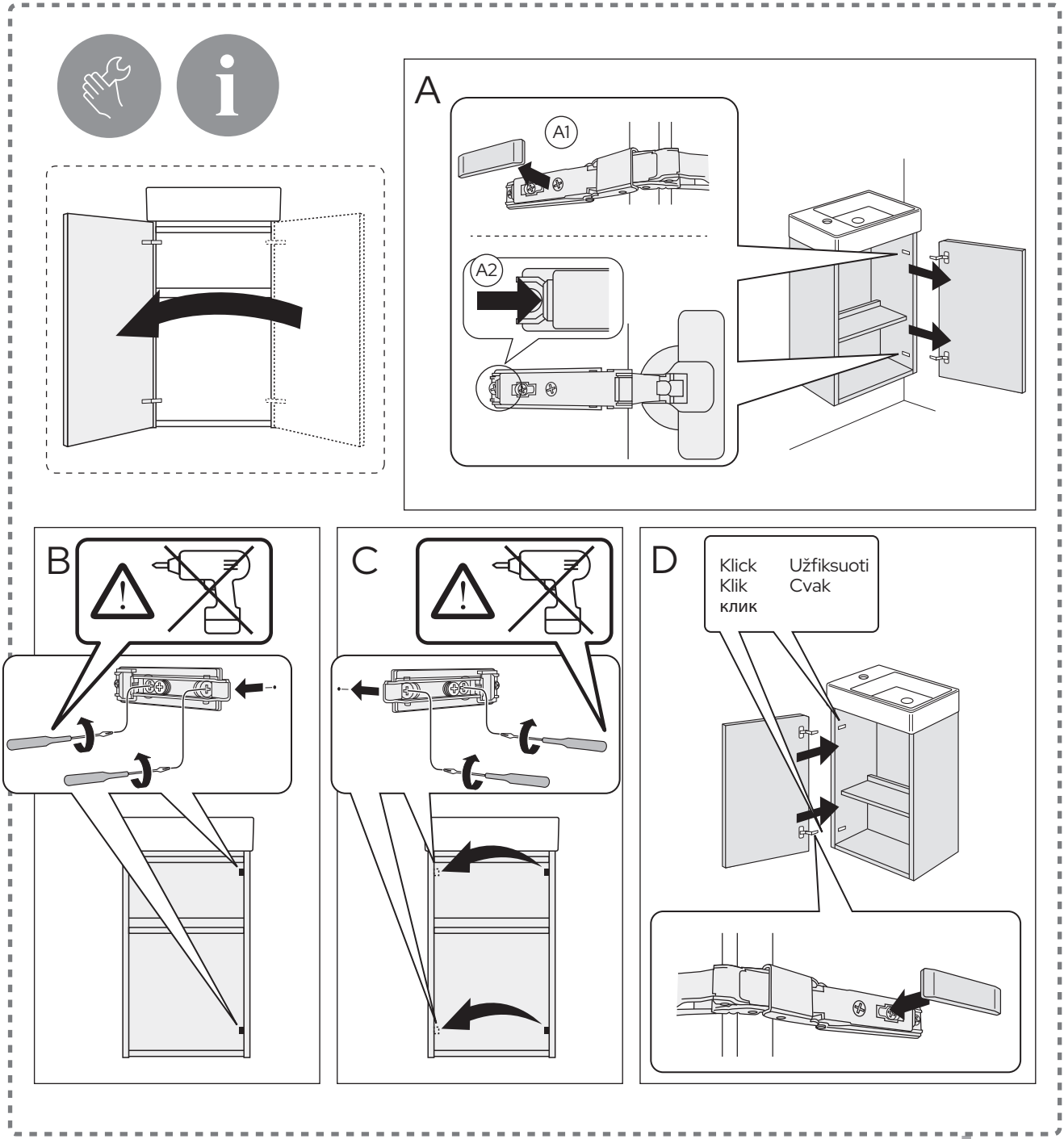
A
A1
A2
B
C
D
Klick
Klik
клик
Užfiksuoti
Cvak

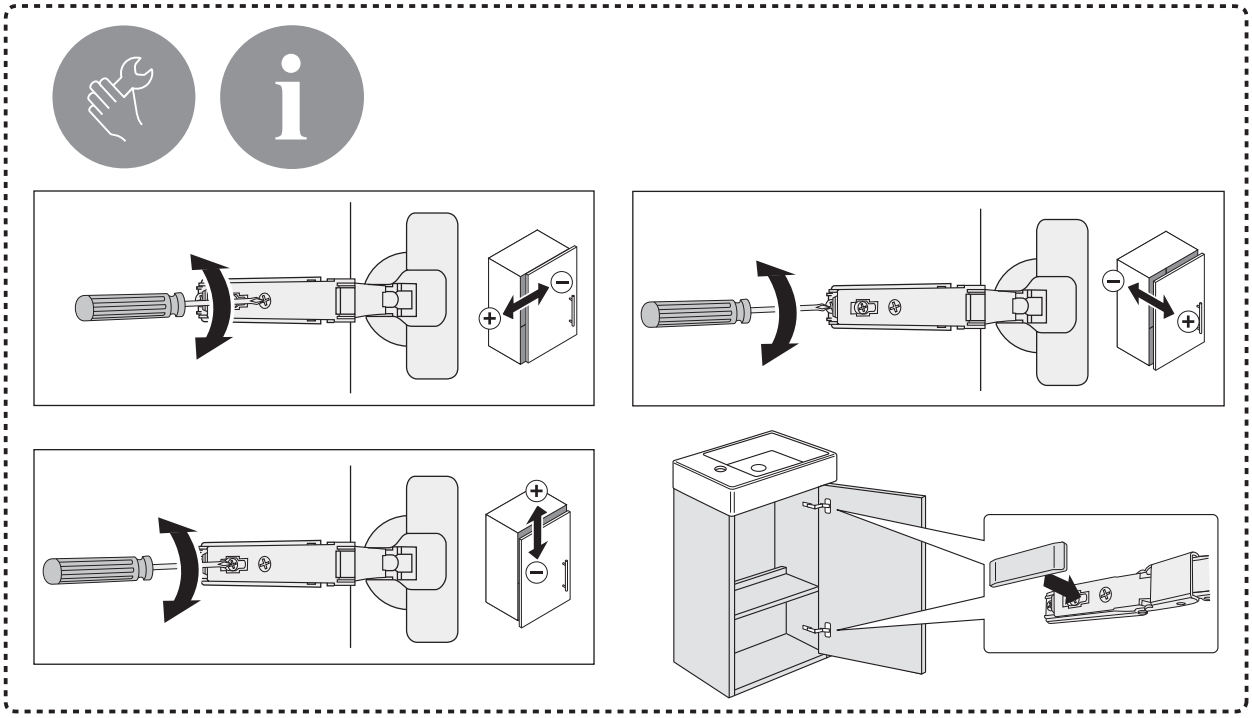

8

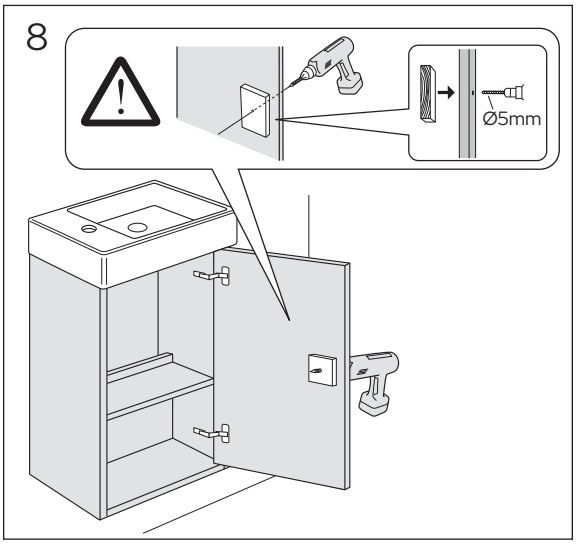

9

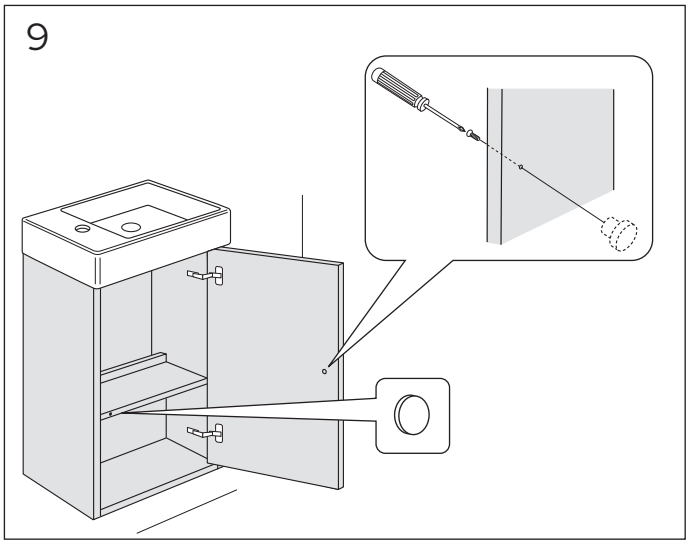

OPTION

GB7199WTACS

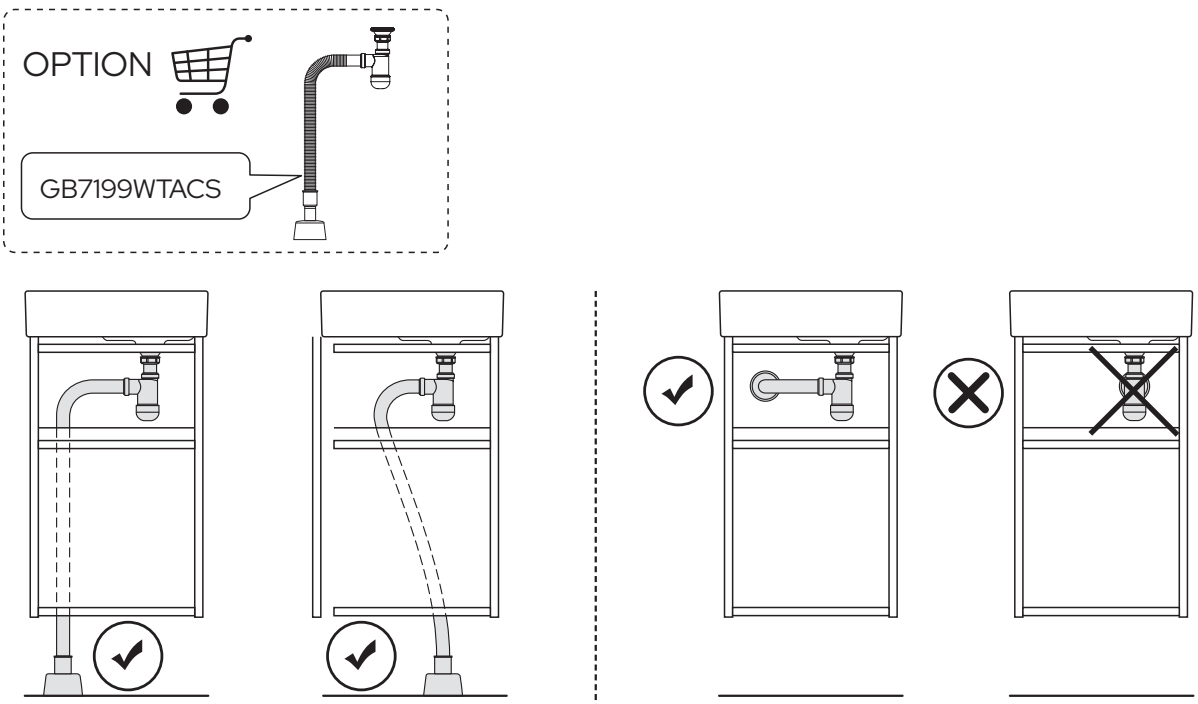

TC34

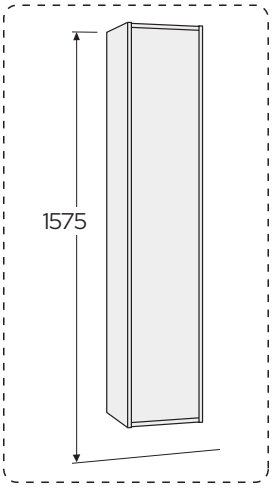

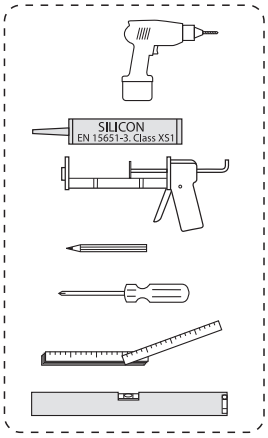

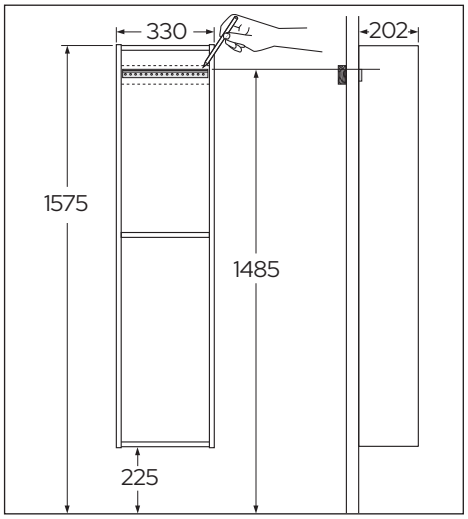

1

* SE. Enligt Branschregler, Säker vatteninstallation

Kraven på infästning och tätning gäller i våtzon. Alla skruvinfästningar ska göras i massiv konstruktion, t ex i betong, i reglar eller i särskild konstruktionsdetalj. Skruvinfästningar får inte göras enbart i golv- eller väggskiva.

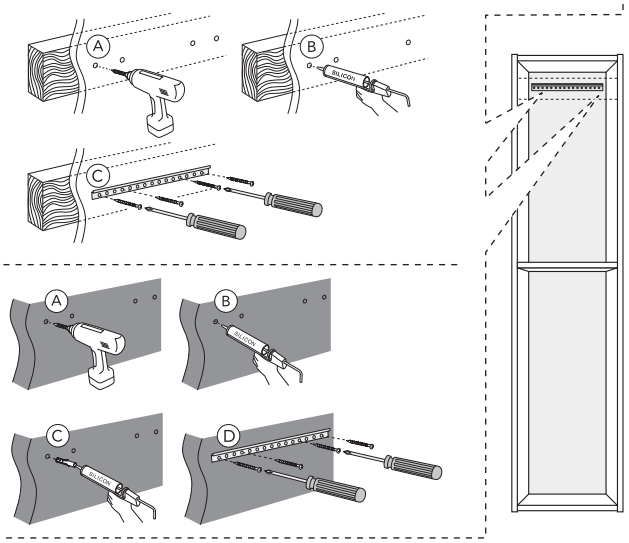

2

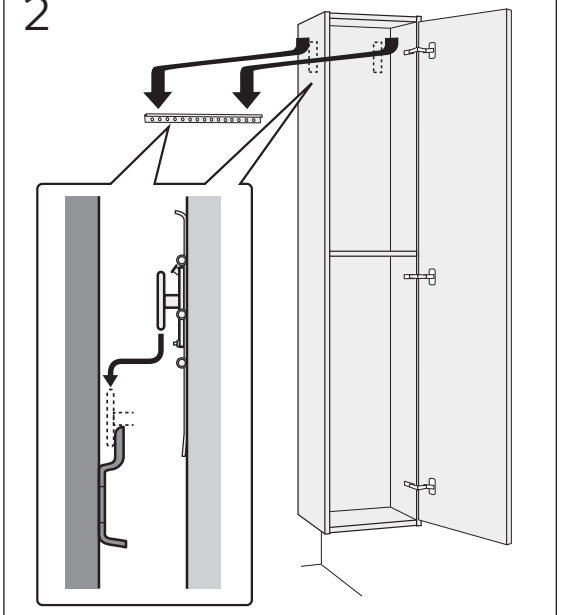

3

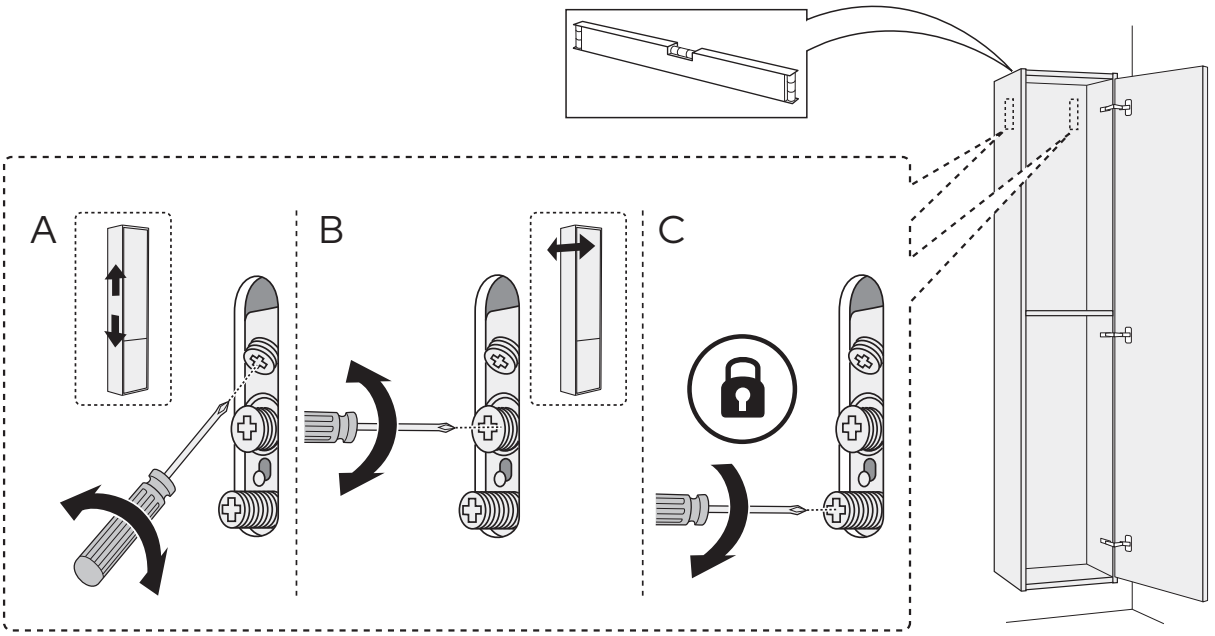

www.gustavsberg.com

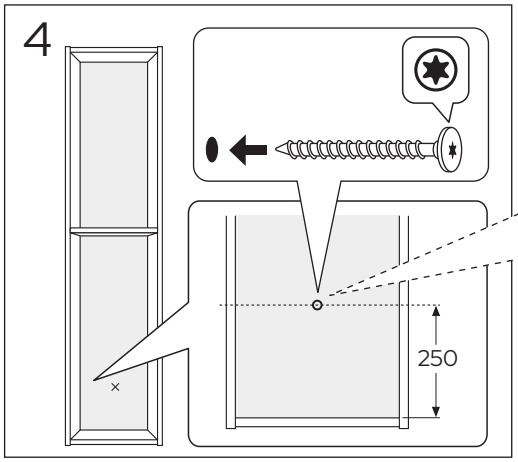

* SE. Enligt Branschregler, Säker vatteninstallation

Kraven på infästning och tätning gäller i våtzon. Alla skruvinfästningar ska göras i massiv konstruktion, t ex i betong, i reglar eller i särskild konstruktionsdetalj. Skruvinfästningar får inte göras enbart i golv- eller väggskiva.

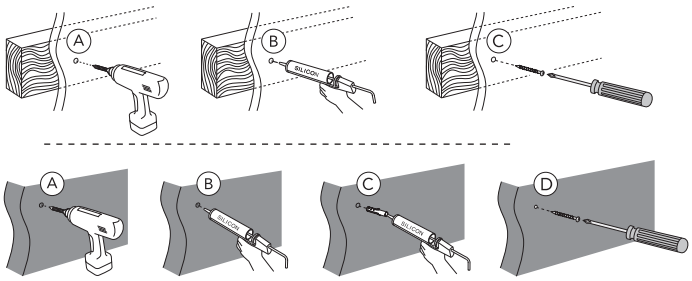

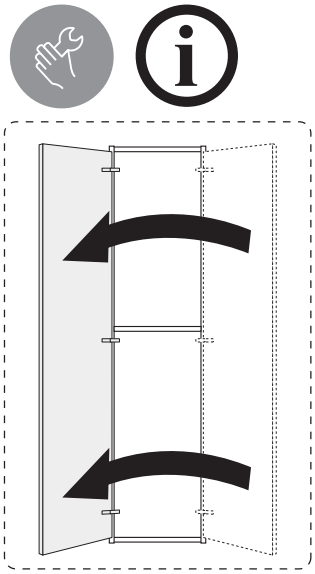

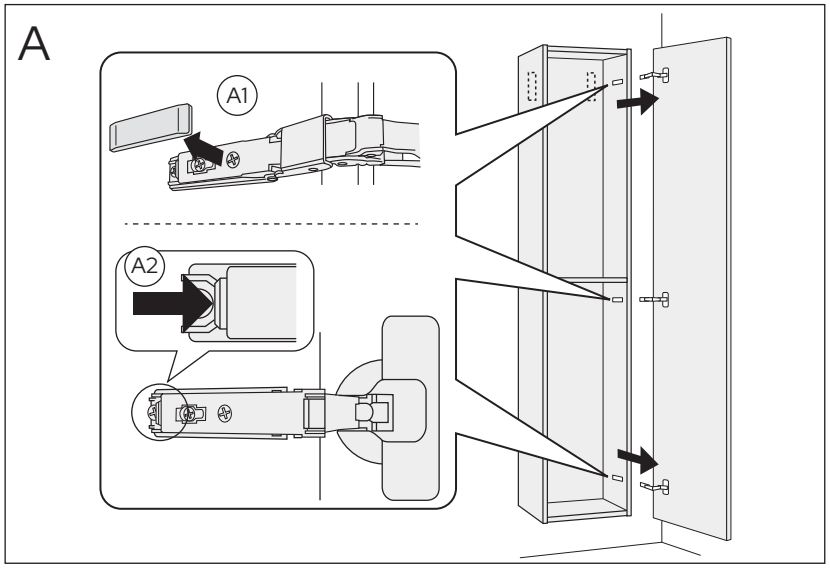

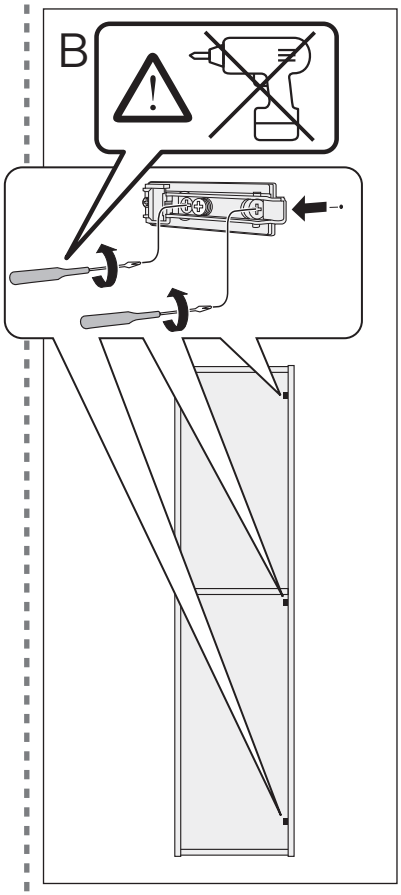

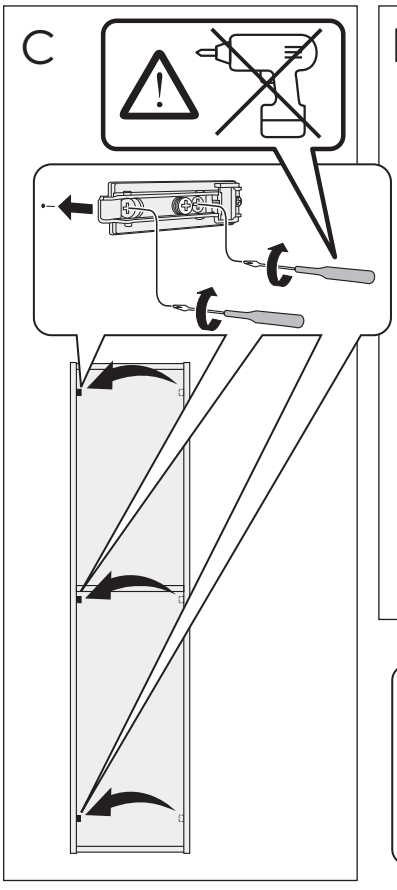

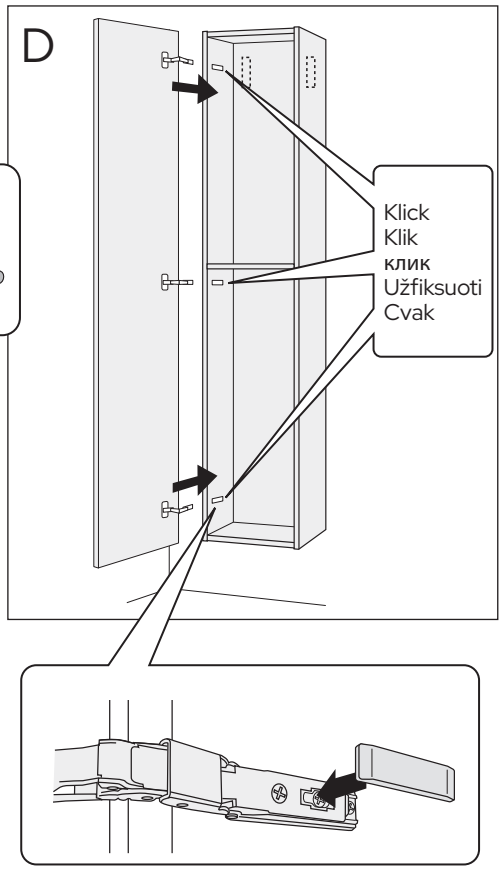

Art nr: GB2021MAN012 / Artic small furniture/3, 2024-04-23

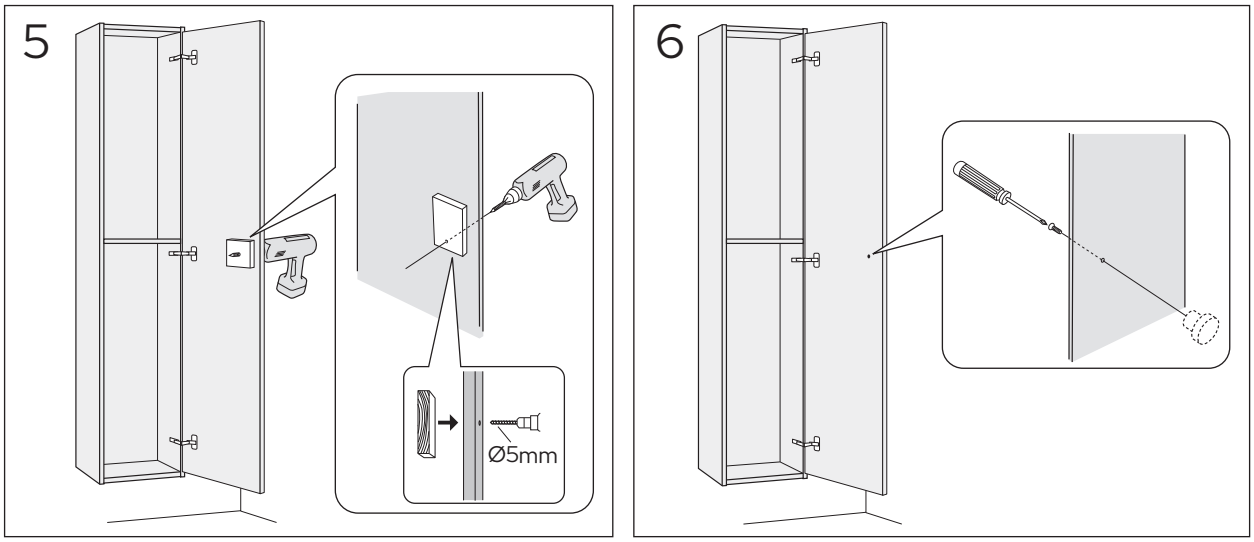

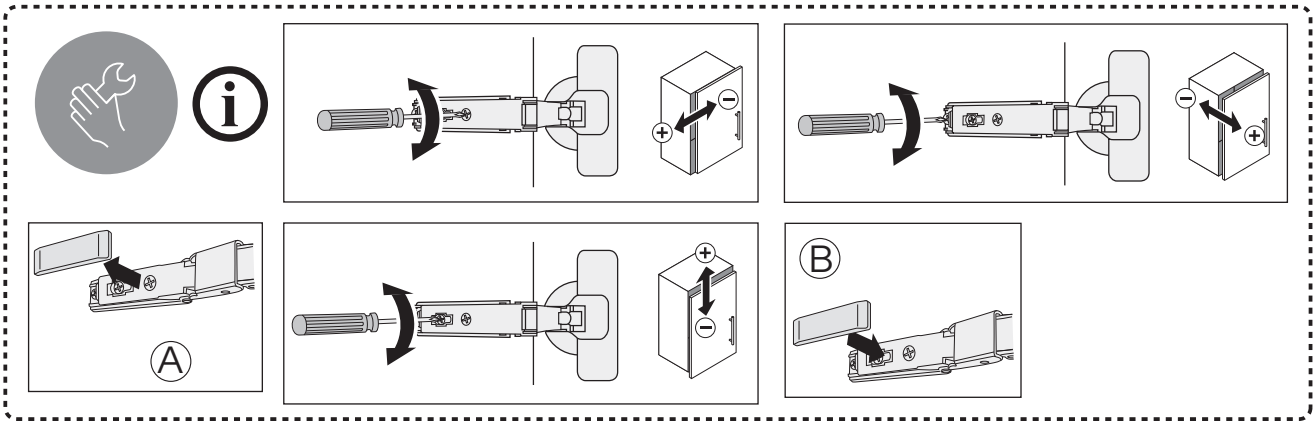

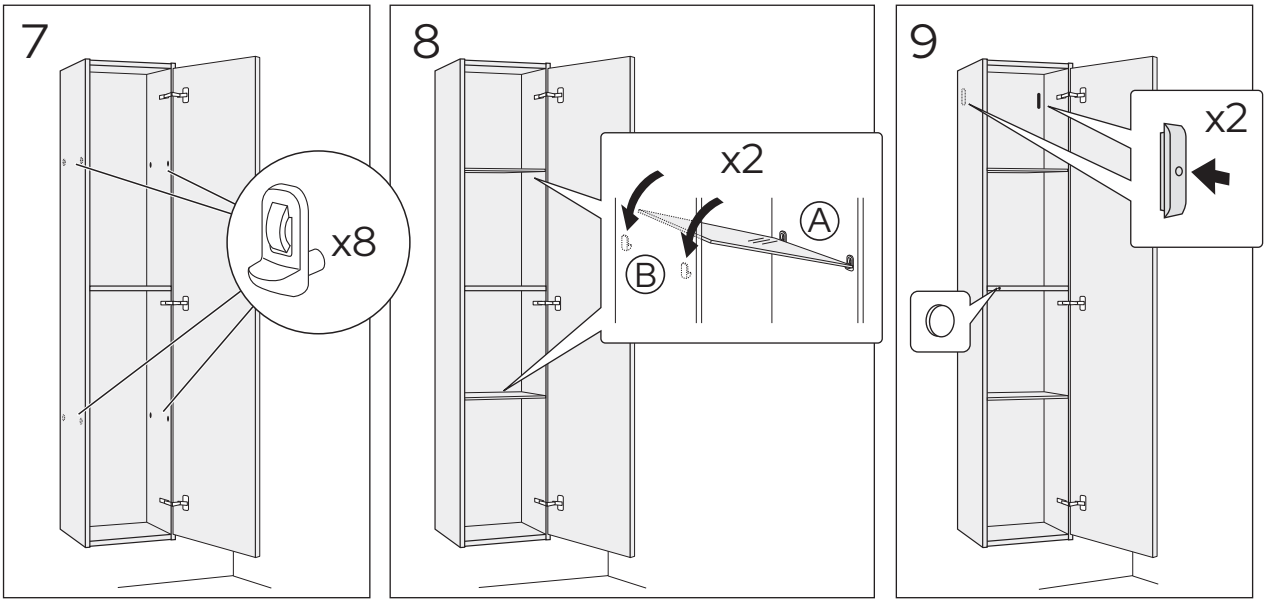

Reservdelar
Reservedeler
Reservedele
Varaosat
Spare parts
Varuosad
Atsarginės dalys
Rezerves daļas

Drift & skötsel
Drift og vedligeholdelse
Drift og vedlikehold
Asennus-, käyttö- ja hoito-ohjeet
Assembly and maintenance
Paigaldamine & hooldamine
Montaza un kopsana
Montavimas ir prieziura

Sweden
www.gustavsberg.com/se/

Denmark
www.gustavsberg.com/dk/

Norway
www.gustavsberg.com/no/

Suomi/Finland
www.gustavsberg.com/fi/

Estonia
www.gustavsberg.com/ee/

Lithuania
www.gustavsberg.com/lt/

Latvia
www.gustavsberg.com/lv/