LAGA PORSELENSSERVANT

FDV DOKUMENTASJON

DRIFT OG VEDLIKEHOLD

Salgsstart: 2026

Produktmål (BxDxH):
- Porselensservant 60 cm: 611x465x171 mm
- Porselensservant 80 cm: 811x465x171 mm
- Porselensservant 100 cm 1012x465x171 mm
- Porselensservant 120 cm; 1213x465x171 mm
- Porselensservant 120 cm – dobbel: 1210x465x171 mm

Materialer: Porselen og ABS

Bemerk: Overløpsringer i fargene hvit, krom og sort er inkludert i pakken.

RENGJØRING

Vask jevnlig med en svamp eller myk klut og mildt rengjøringsmiddel (pH 6-9).

Unngå mikrofiberklut og svamper med slipeeffekt, samt rengjøringsmiddel som inneholder kaustiske eller aggressive stoffer (saltsyre, maursyre, eddiksyre, fosfor- og klorholdige stoffer). Disse kan forårsake skade på produktets overflate. Husk å skylle overflaten grundig med rent vann etter rengjøring. Spray på kluten og ikke direkte på produktet.

Destrukjon: Produktet sorteres og leveres på godkjent gjenvinningsstasjon.

Leverandør - Kontaktinformasjon
Mestergruppen Logistikk
Dyrskuevegen 15 | 2040 Kløfta
Tlf.: 06250 | Mail: kundeservice@mestergruppenlogistikk.no
www.mglogistikk.no

LAGA PORSELENSSERVANT

FDV DOKUMENTASJON

Porselensvask 60 cm

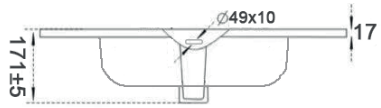

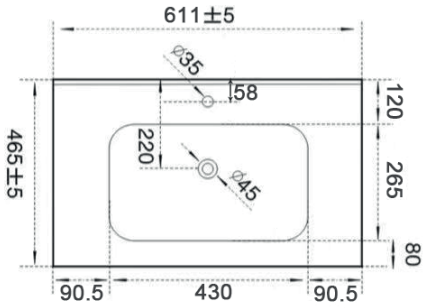

Porselensvask 80 cm

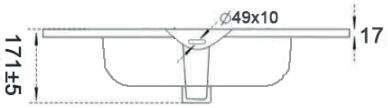

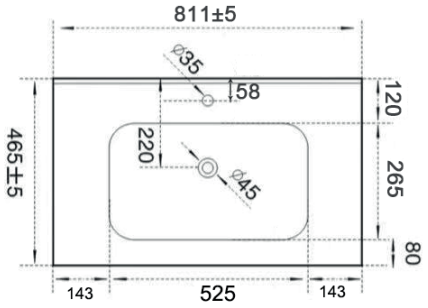

Porselensvask 100 cm

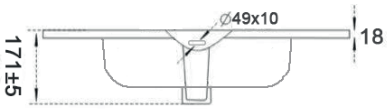

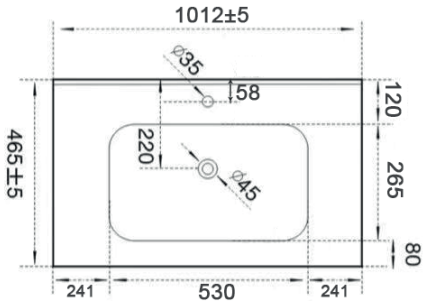

Porselensvask 120 cm

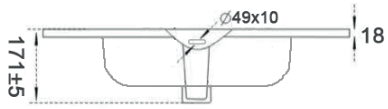

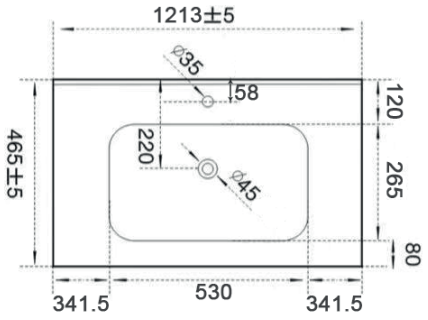

Porselensvask 120 cm - dobbel

