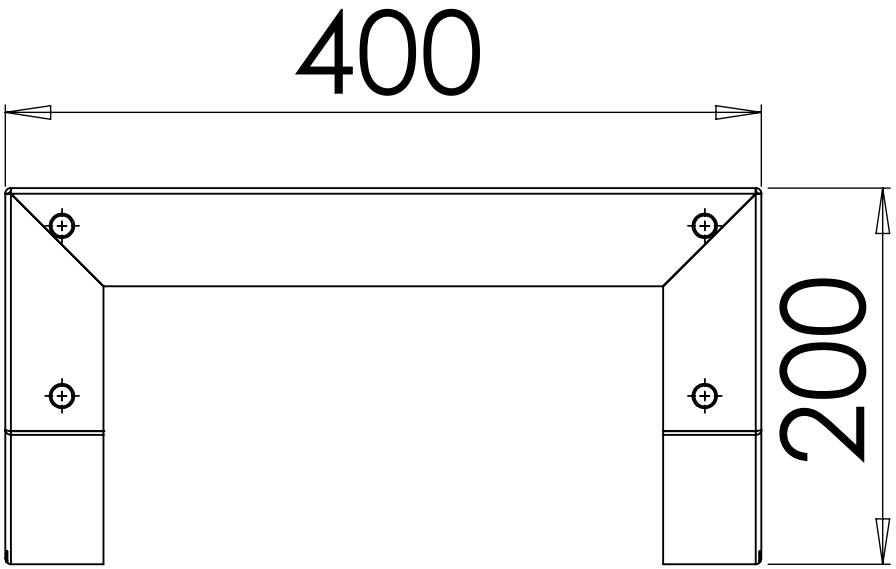
400
200

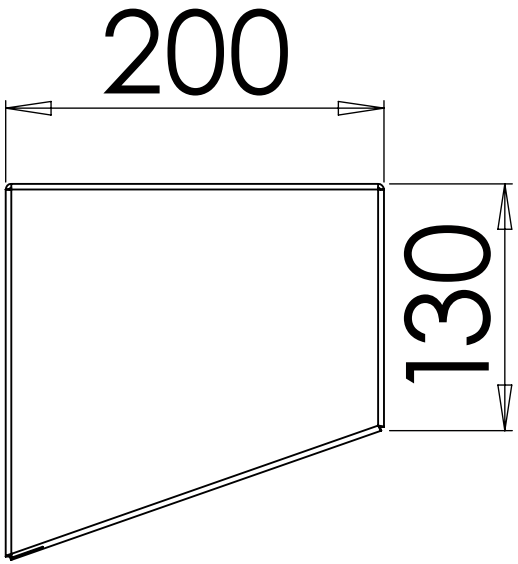
200
130