# Corian 120 cm med EIR servant venstre

## Fra overside

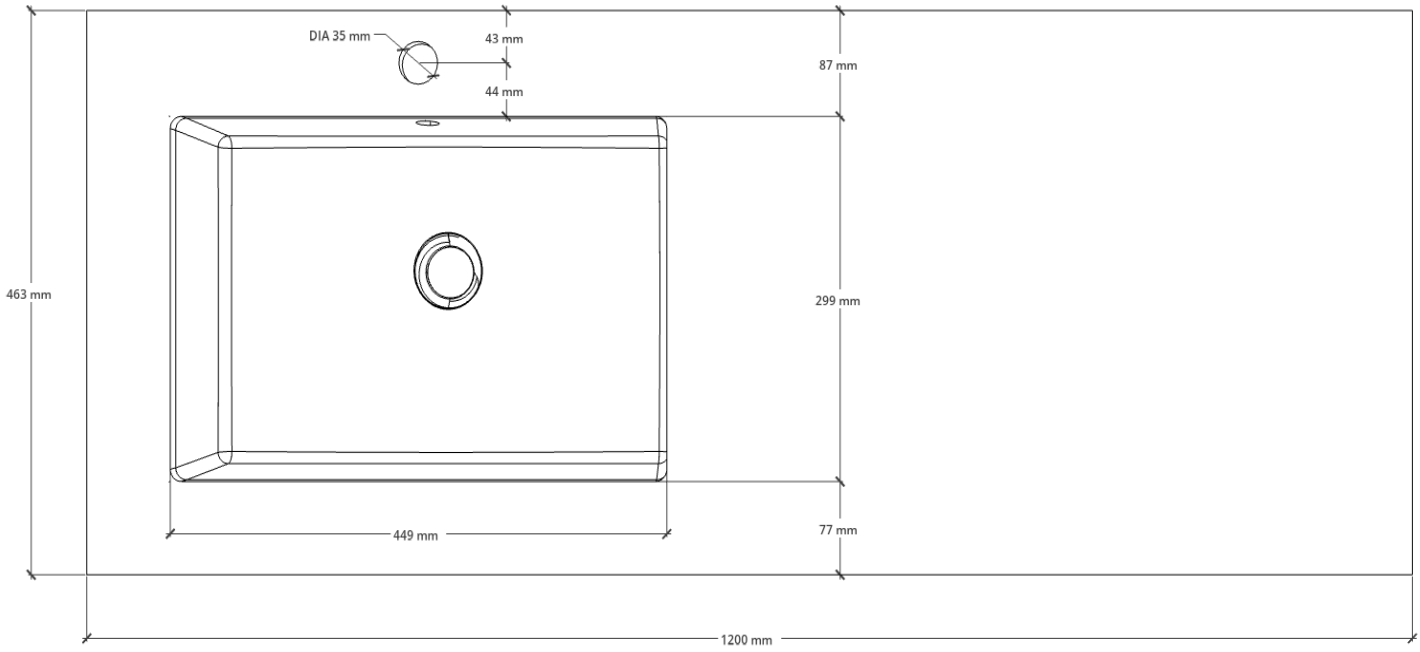


## Høyde kulp inkl plate

