FDV Informasjon

Forvaltning drift – vedlikehold

Korsbakken Bad



Santona servant

Santona 60, porselensservant

Produktnummer: 4127 NRF: 6132364

Produktbeskrivelse
Porselensservant med overløp. For montering på vegg eller plate. Tynt porselen med pene avrundede hjørner. Mål: 600x420x130 mm Mål: 600x420x130 mm

Spesifikasjoner

Serie	
Produsent	Bathco
Opprinnelsesland	ES
Farge	Hvit
Materiale	Porselen

Forpakning f-pak

GTIN	
Enhet	
Antall	
Høyde (mm)	
Bredde (mm)	
Lengde (mm)	
Vekt (kg)	

Drift og vedlikehold
Rengjøring og vedlikehold er viktig for å sikre optimal funksjon og levetid. Følg disse retningslinjene for å sikre at produktet forblir i god stand og fungerer som forventet over tid.

Regelmessig rengjøring med mild såpe eller egnet baderomsspray og en myk mikrofiberklut, i tillegg til lunkent vann, vil bidra til å holde produktet i god stand. Etter rengjøring bør du skylle av med rent vann og tørke produktet grundig.
For grundigere rengjøring bruk vaskemidler tilegnet baderom, men skyll og tørk alltid av etter rengjøring.

Viktige hensyn:

Bruk av aggressivt virkende rengjøringsmidler og redskaper som slipende skuremiddel og skuresvamp vil kunne skade overflaten/glasuren i porselenet.
Unngå å blande ulike rengjøringsmidler, da dette kan ha uforutsigbare resultater

Har du utfordringer eller ytterligere spørsmål, ta kontakt for veiledning og assistanse.

Teknisk Tegning **Deletegning**

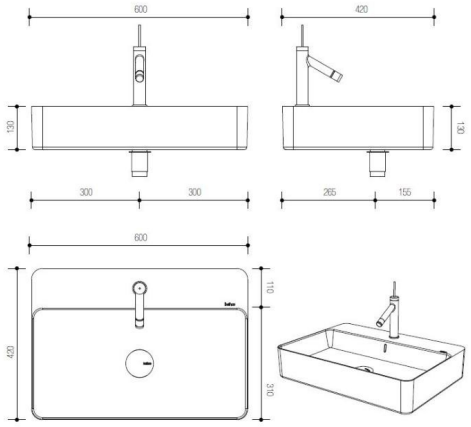

Montering
Monteres i henhold til medfølgende manual. Installasjonen utføres av fagmann.

Reklamasjonsvilkår
Korsbakken Bad følger norsk kjøpslov med reklamasjonsrett på fabrikasjonsfeil, og tilbyr service på produkter i inntil 5 år.

Anvisning for deponering
Produktet bringes til godkjent gjenvinningsstasjon og sorteres i henhold til gjeldende retningslinjer.