SE MONTERINGSANVISNING ARTIC SMALL BADRUMSMÖBEL
EN INSTALLATION INSTRUCTION BATHROOM FURNITURE ARTIC SMALL
DK MONTERINGSVEJLEDNING ARTIC SMALL BADMØBEL
NO MONTERINGSANVISNING ARTIC SMALL BADEROMSMØBLER
FI ASENNUSOHJEET ARTIC SMALL KYLPYHUONEKALUSTEET
EE ARTIC SMALL VANNITOAMÖÖBLI PAIGALDUSJUHEND
LT ARTIC SMALL VONIOS KAMBARIO BALDŲ MONTAVIMO INSTRUKCIJA
LV MONTĀŽAS INSTRUKCIJA VANNAS ISTABAS MĒBELĒM ARTIC SMALL
RU ИНСТРУКЦИЯ ПО УСТАНОВКЕ МЕБЕЛИ ДЛЯ ВАННОЙ КОМНАТЫ ARTIC SMALL

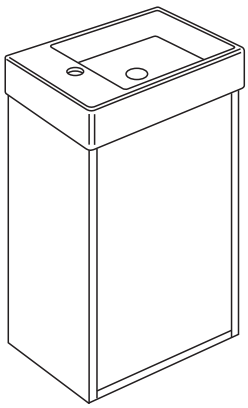

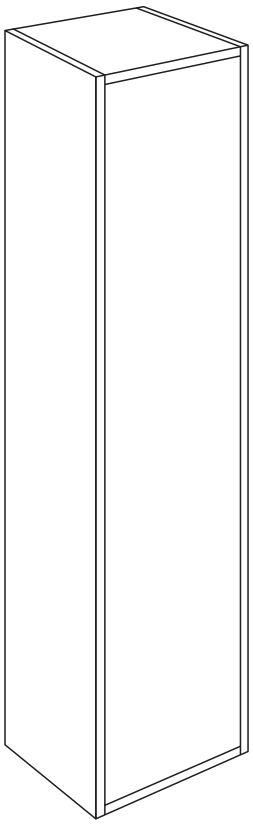

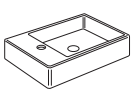

Page 2/8

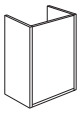

VC34

Page 3-5/8

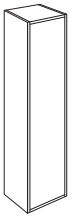

TC34

Page 5-8/8

Accepterad monteringsanvisning 2021:1

Source NOBB, 3/8/2025

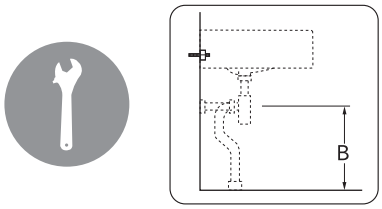

	B
SE	500 mm
FI	500 mm
NO	570mm
DK	550 mm

* SE. Enligt Branschregler, Säker vatteninstallation

Infästning och tätning ska ske enligt Branschregler Säker Vatteninstallation.

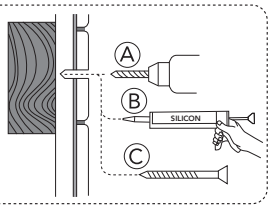

** Ø5mm SILICON EN 15651-3. Class XS1

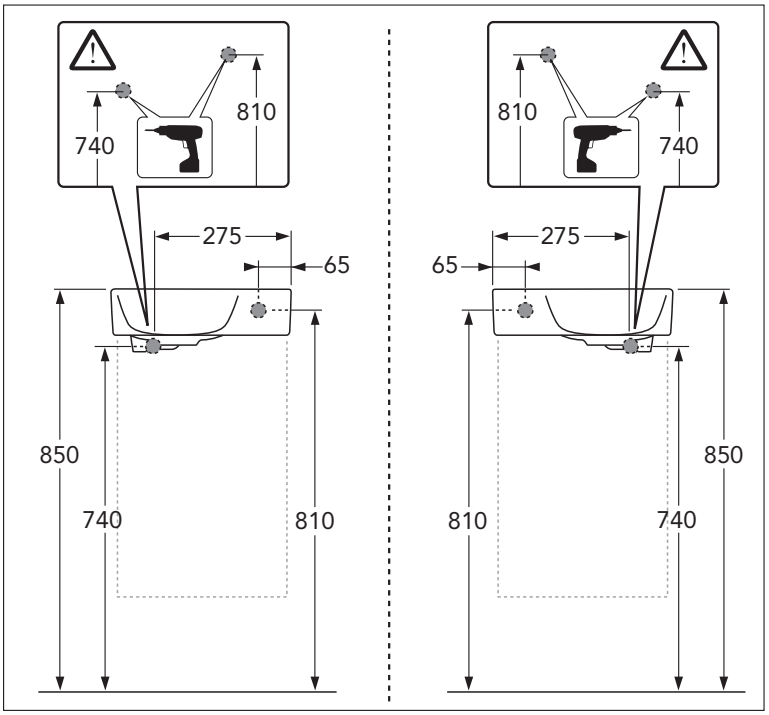

1

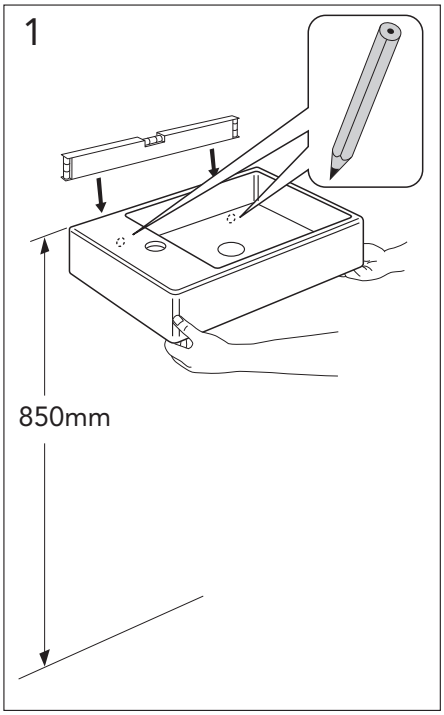

2 **

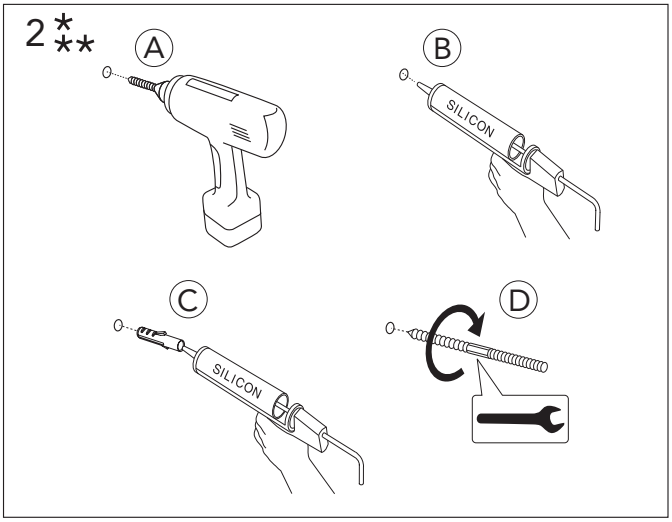

3 **

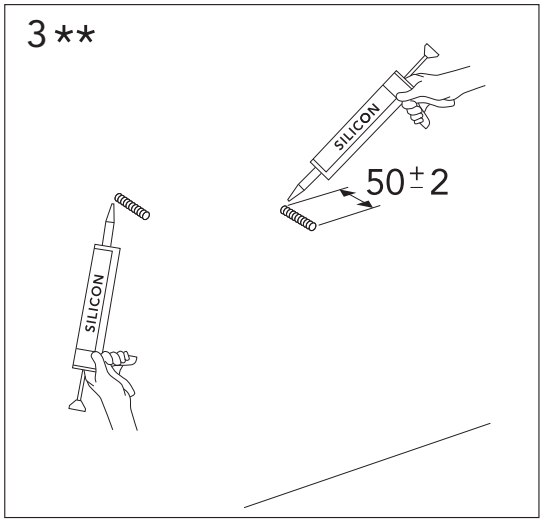

4 **

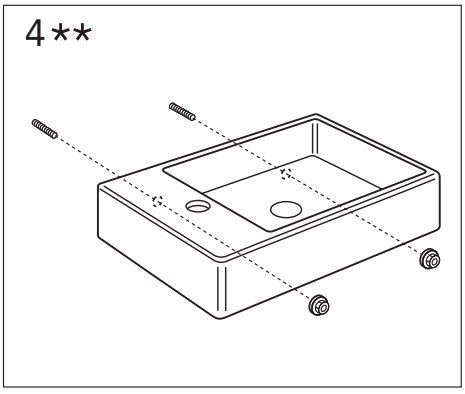

5

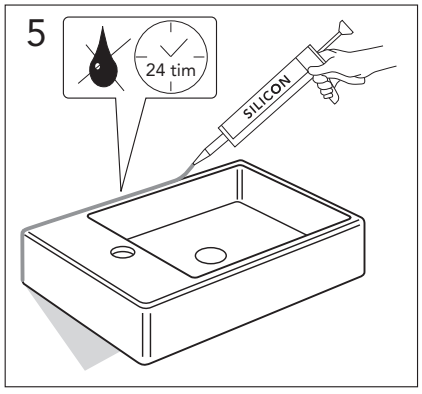

VC34

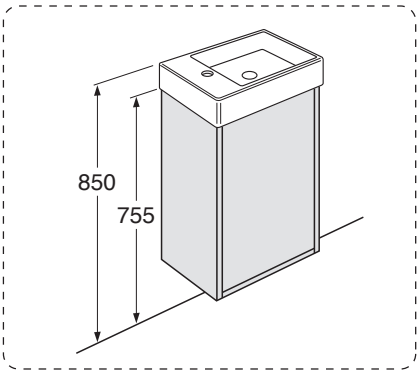

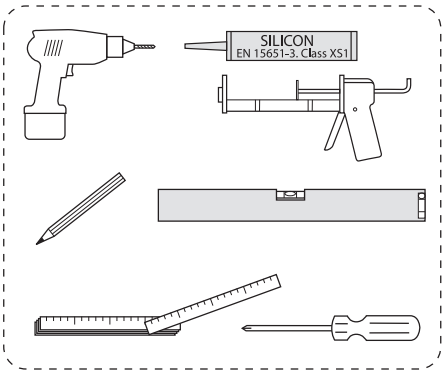

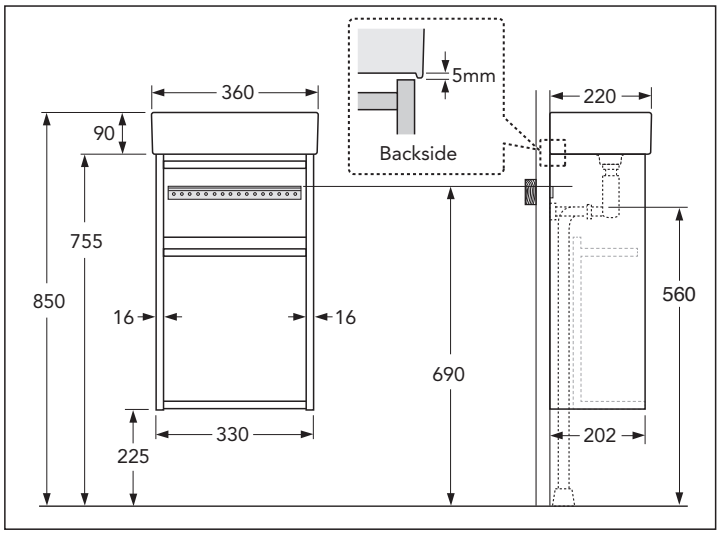

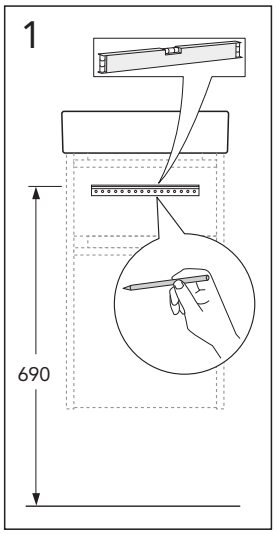

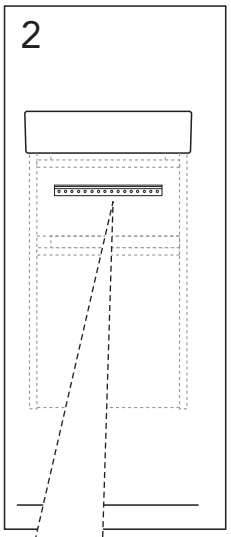

* SE. Enligt Branschregler, Säker vatteninstallation

Kraven på infästning och tätning gäller i våtzon. Alla skruvinfästningar ska göras i massiv konstruktion, t ex i betong, i reglar eller i särskild konstruktionsdetalj. Skruvinfästningar får inte göras enbart i golv- eller väggskiva.

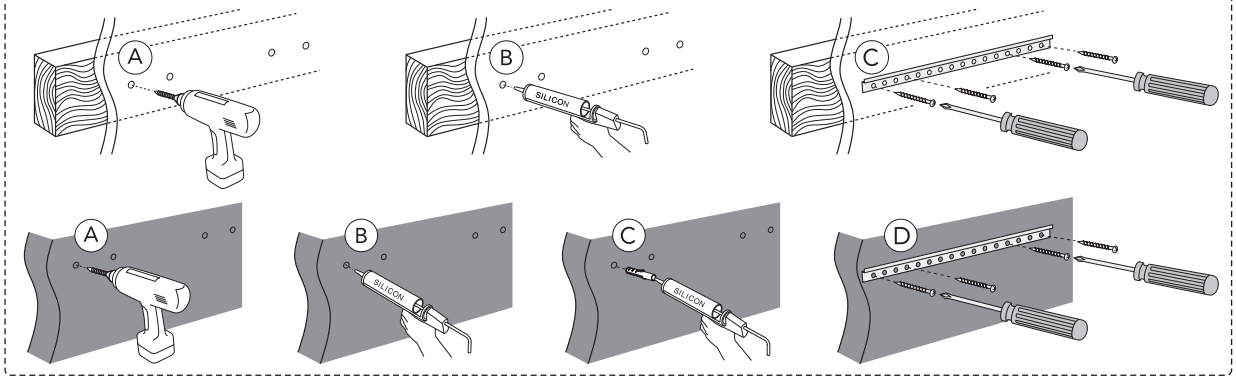

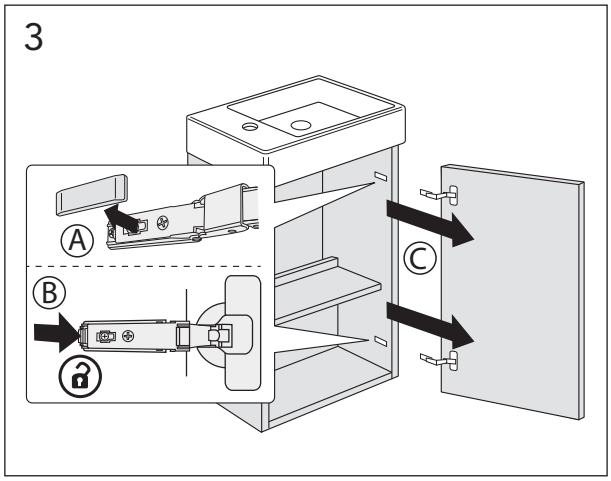

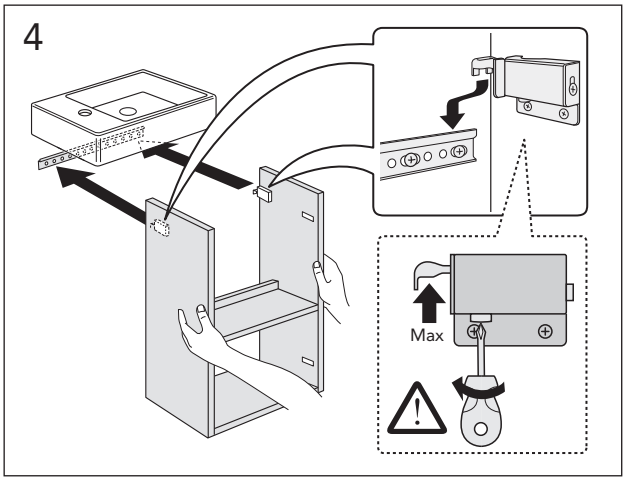

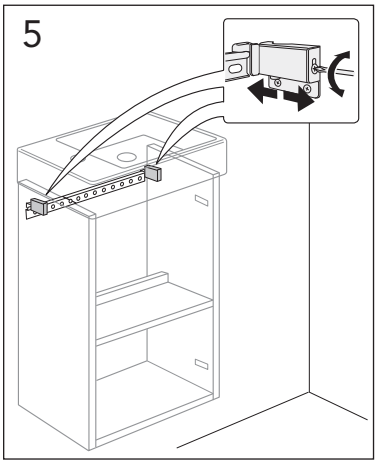
5

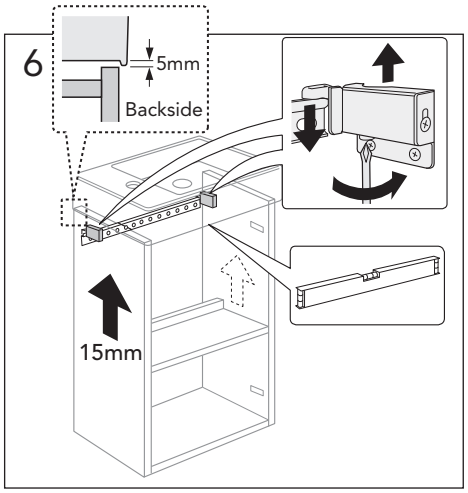
6
5mm
Backside
15mm

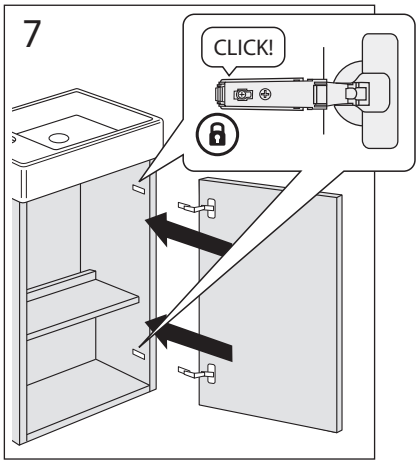
7
CLICK!

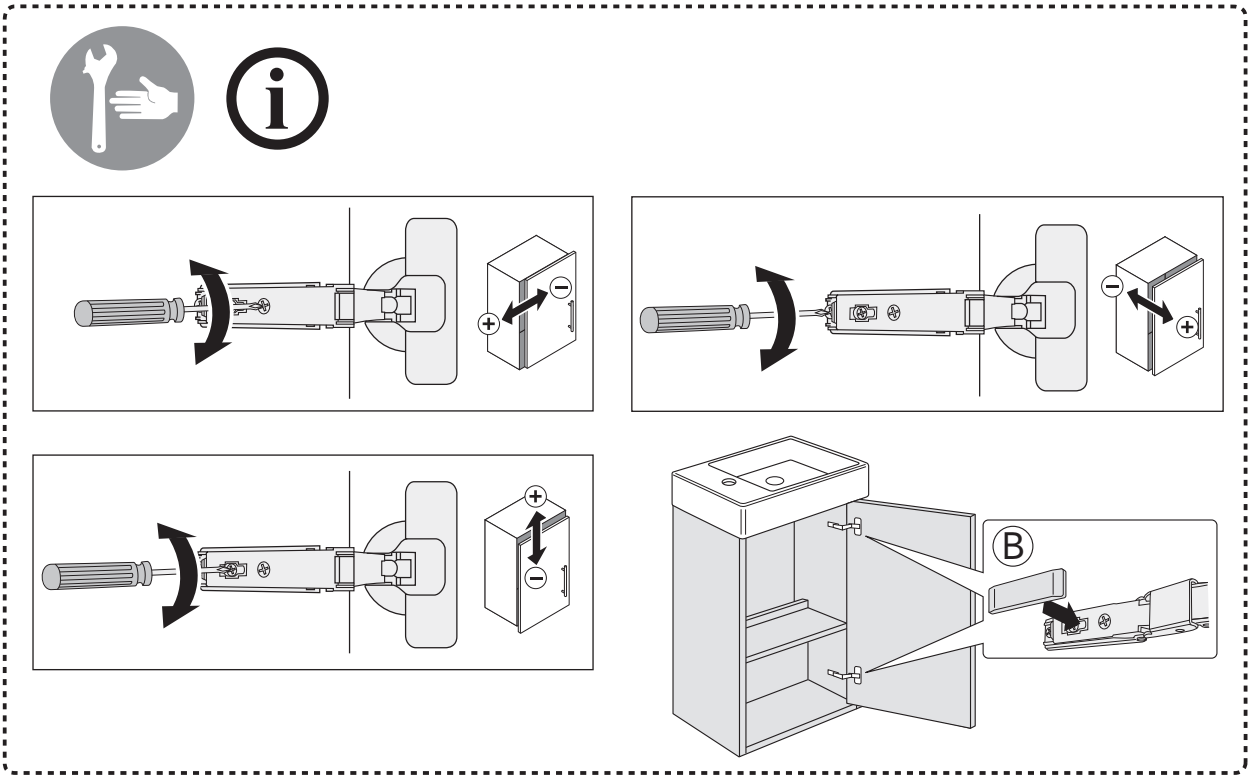
B

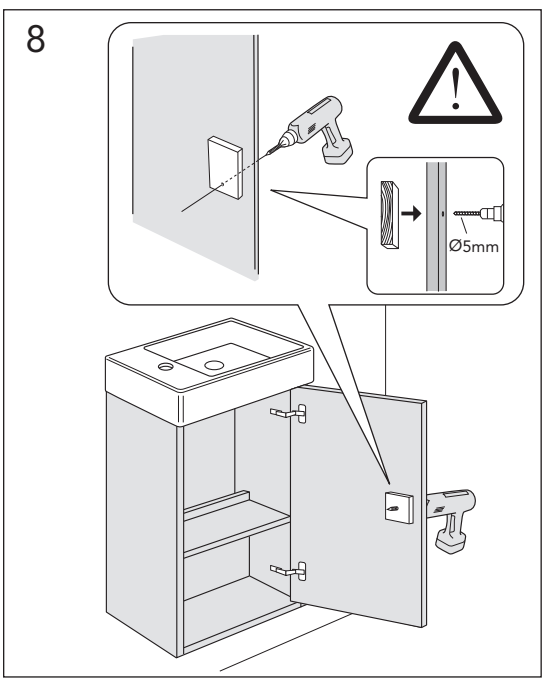
8
Ø5mm

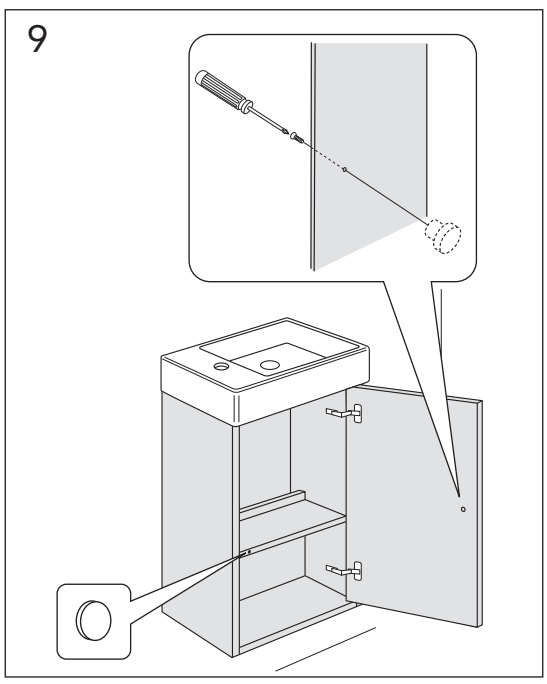
9

OPTION

GB7199WTACS

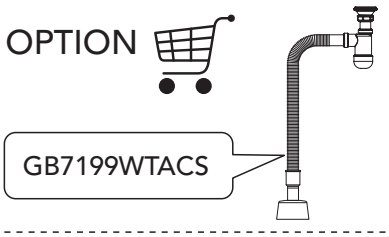

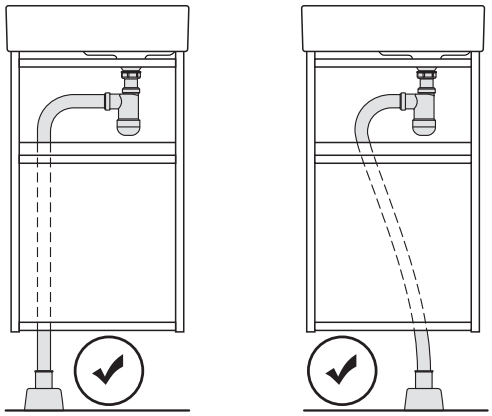

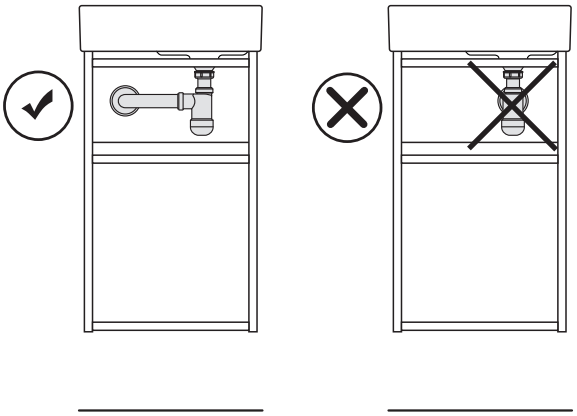

TC34

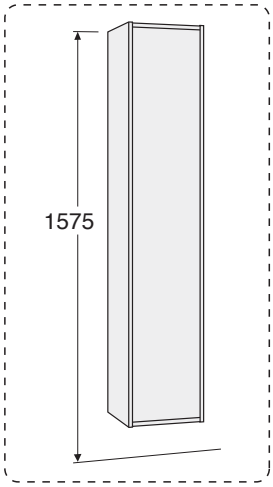

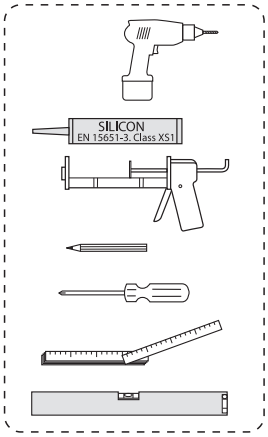

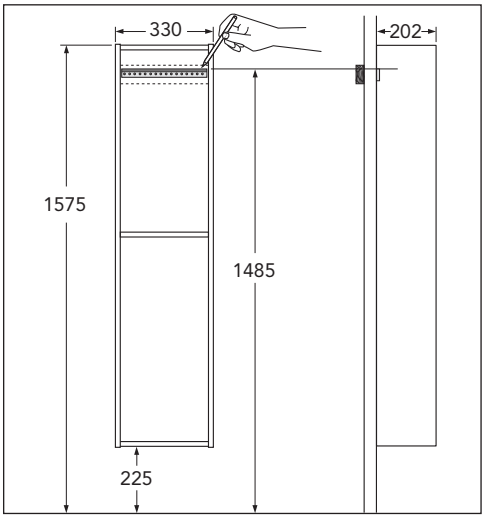

1

* SE. Enligt Branschregler, Säker vatteninstallation

Kraven på infästning och tätning gäller i våtzon. Alla skruvinfästningar ska göras i massiv konstruktion, t ex i betong, i reglar eller i särskild konstruktionsdetalj. Skruvinfästningar får inte göras enbart i golv- eller väggskiva.

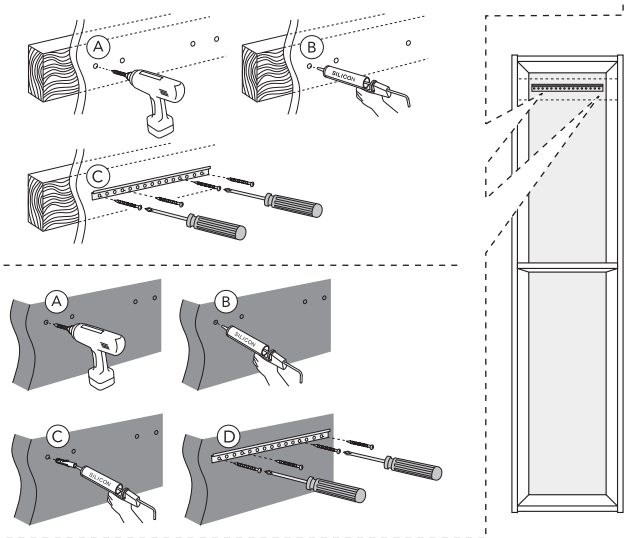

2

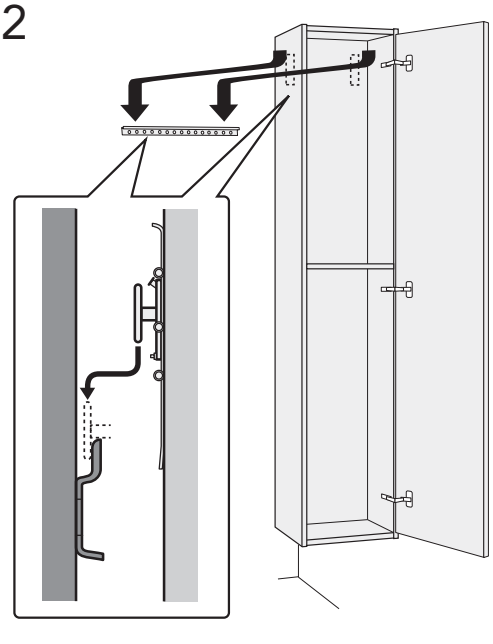

3

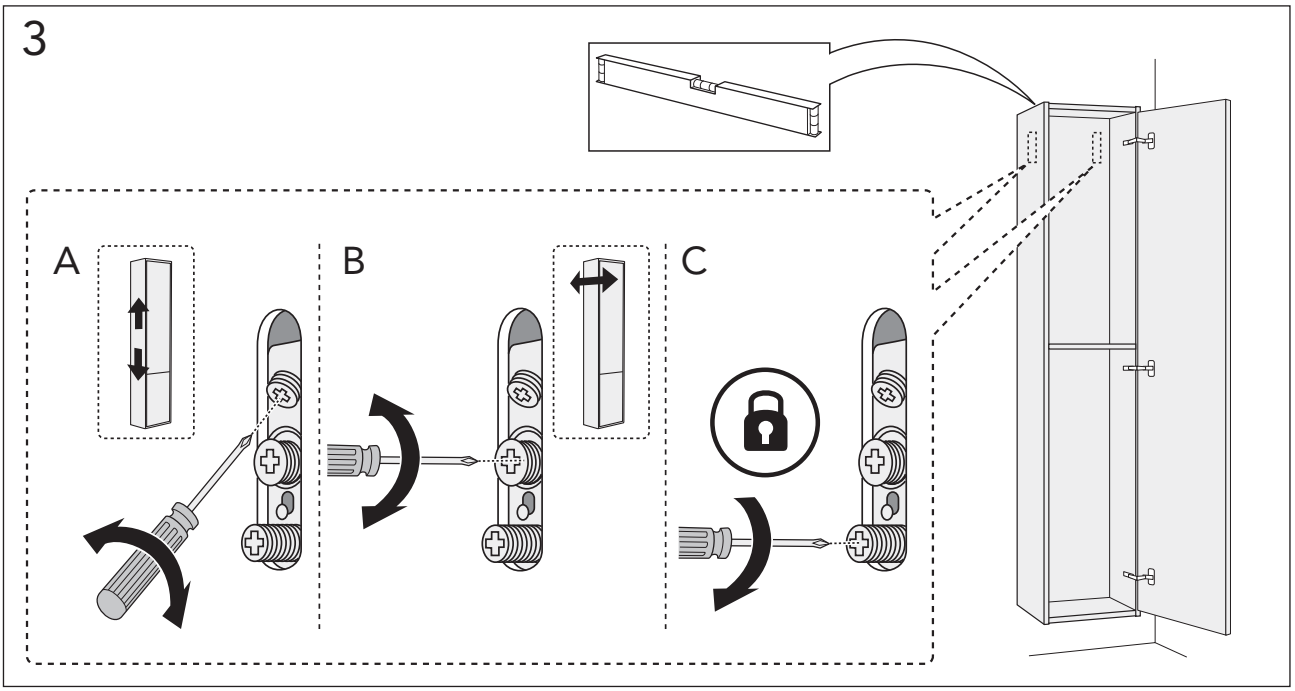

4

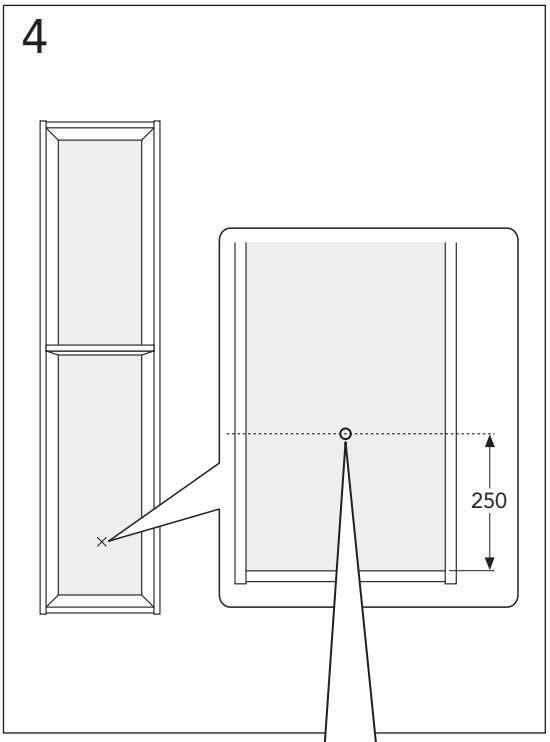

5

* SE. Enligt Branschregler, Säker vatteninstallation

Kraven på infästning och tätning gäller i våtzon. Alla skruvinfästningar ska göras i massiv konstruktion, t ex i betong, i reglar eller i särskild konstruktionsdetalj. Skruvinfästningar får inte göras enbart i golv- eller väggskiva.

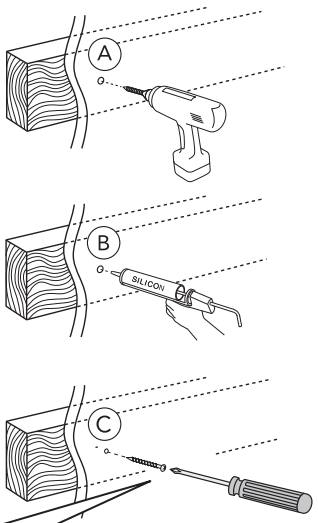

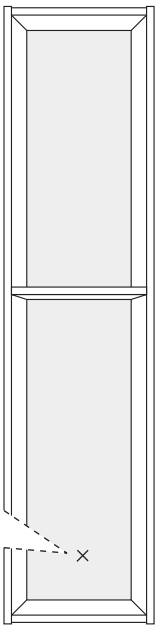

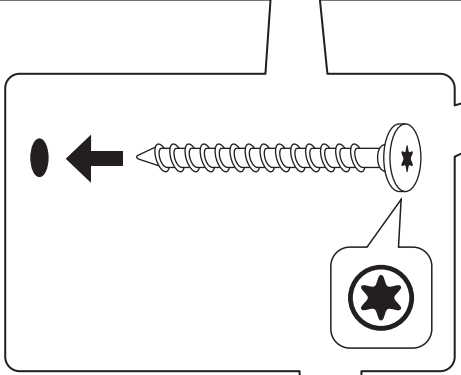

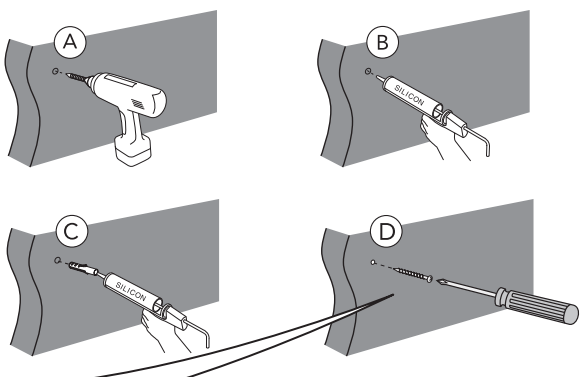

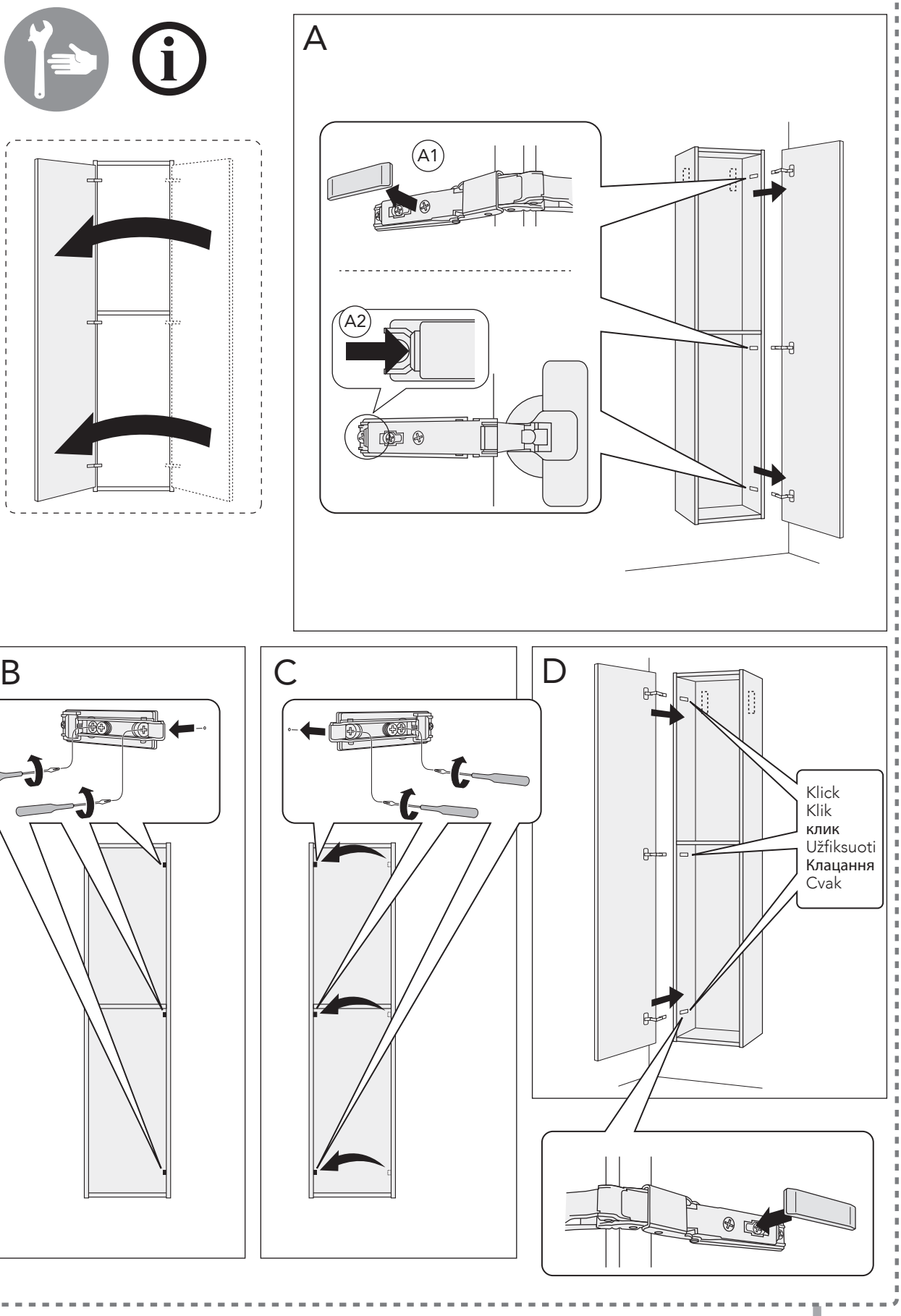
A
A1
A2
B
C
D
Klick
Klik
клик
Užfiksuoti
Клацання
Cvak

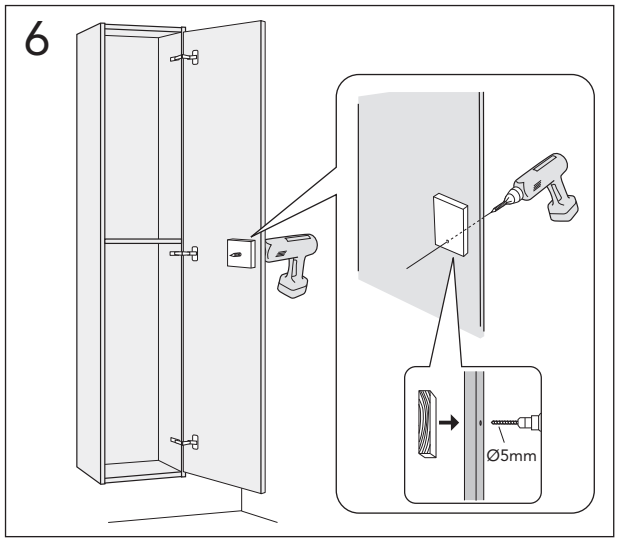

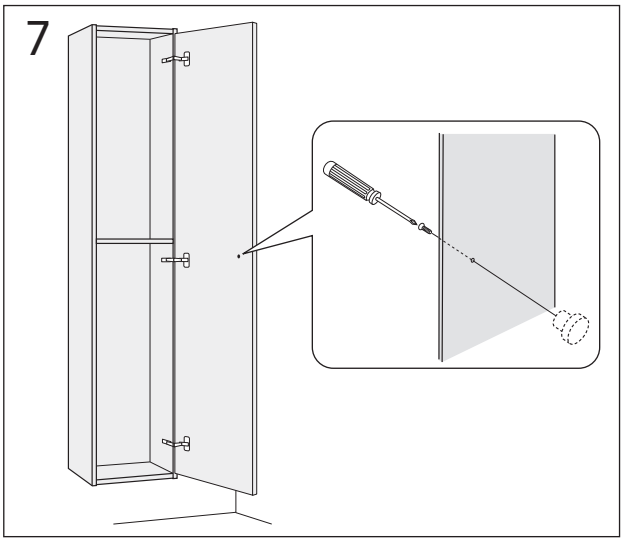

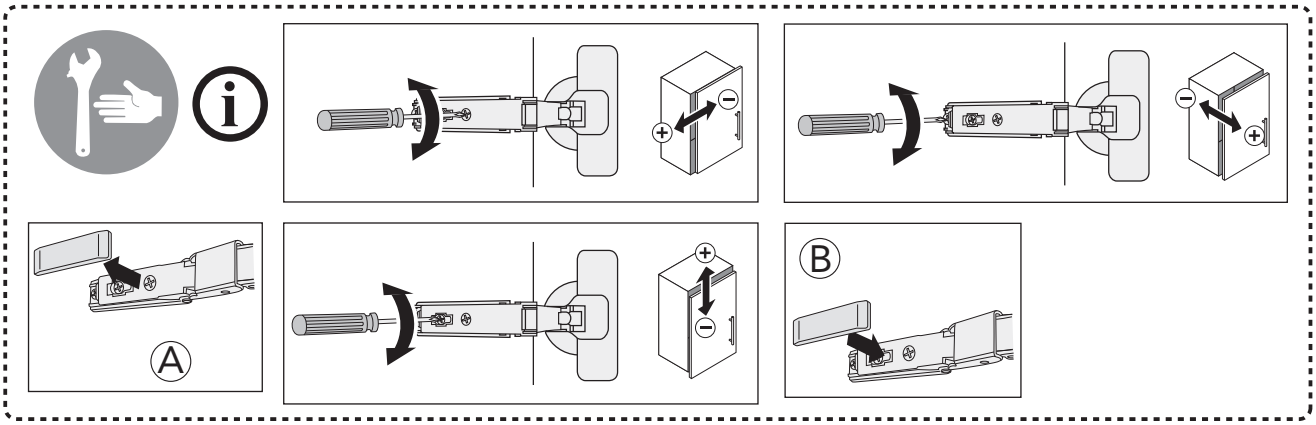

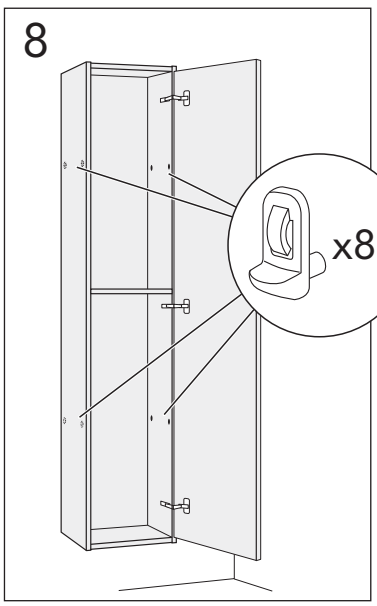

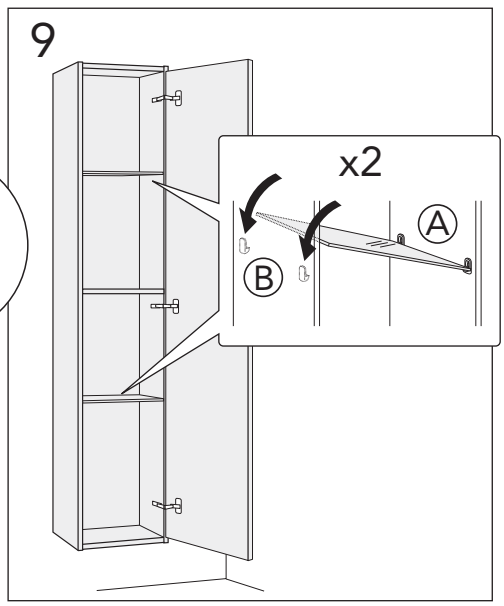

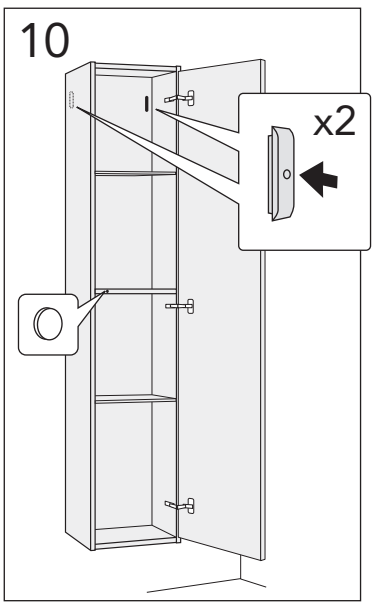

RESERVDELAR.
RESERVEDELER.
RESERVEDELE.
VARAOSAT.
SPARE PARTS.
VARUOSAD.
ATSARGINĖS DALYS.
REZERVES DAĻAS.
ЗАПАСНЫЕ ЧАСТИ.

DRIFT & SKÖTSEL
DRIFT OG VEDLIGEHOLDELSE
DRIFT OG VEDLIKEHOLD
ASENNUS-, KÄYTTÖ- JA HOITO-OHJEET
ASSEMBLY AND MAINTENANCE
PAIGALDAMINE & HOOLDAMINE
MONTAZA UN KOPSANA
MONTAVIMAS IR PRIEZIURA
УСТАНОВКА И УХОД

A MEMBER OF THE
VILLEROY & BOCH GROUP

Sweden
www.gustavsberg.com/se/

Denmark
www.gustavsberg.com/dk/

Norway
www.gustavsberg.com/no/

Suomi/Finland
www.gustavsberg.com/fi/

Estonia
www.gustavsberg.com/ee/

Latvia
www.gustavsberg.com/lv/

Lithuania
www.gustavsberg.com/lt/

Україна
www.gustavsberg.com/ua/

Россия
www.gustavsberg.com/ru/

Art nr: GB2021MAN012 / Artic small furniture/2, 2023-08-21