Senast uppdaterad: 2024-05-27

Produktblad/FDV





TVÄTTSTÄLL ZONE

Vedum Kök & Bad AB
+46 512 57 600
www.vedum.se

Användningsområde/Installation	Produkten skall användas inomhus. Installation utförs av behörig fackman.
Teknisk data	Tvättställ: Ø380 Höjd 45 (rund), Bredd 580, djup 380 mm (oval). Höjd 45/158 mm. Topplatta: Bredd 605, 1005, 1205, 1505 och 2005 mm. Höjd i Solid Surface 15 mm och kompositsten 13 mm (totalt med tvättställsho 60 mm resp 58 mm.) Djup 510 mm. Färg RAL 9016, matt vit. Topplattan har urtag för blandare samt ho. Finns även som tillval utan hål för blandare.
Monteringsanvisning	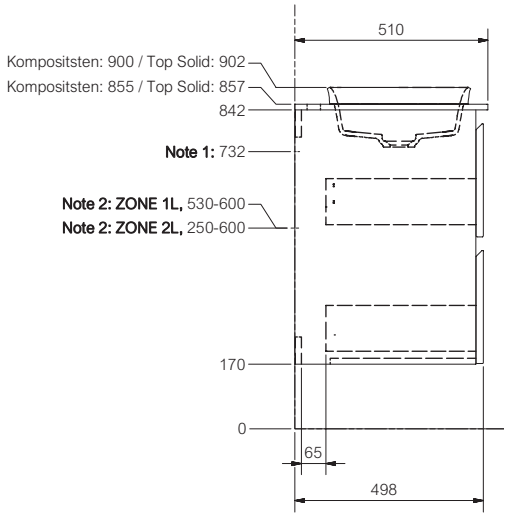
Materialbeskrivning	Tvättställen är tillverkade i det stenliknande, slitstarka och lättskötta kompositmaterialet Solid Surface. Trots sitt namn är materialet solitt rakt igenom. Solid Surface har funnits på marknaden sedan 1964 och kallas ibland också akrylsten. Solid Surface är dessutom ett bra miljöval, eftersom det bland annat är tillverkat av mineraler från naturliga källor.
Tillval	
Garanti	Vi lämnar 15 års funktionsgaranti på skåpstommar, lådor och gångjärn (infördes 2014). Felaktiga delar ersätts med samma eller likvärdig produkt ur gällande sortiment. Eventuella monterings-kostnader ersätts inte. Garantin gäller inte om monterings- och skötselanvisning inte följts. I övrigt gäller Konsumentverkets rekommendationer. Vi är certifierade enligt kvalitetssystemet ISO 9001:2015 och miljösystemet ISO 14001:2015.

Underhåll/Skötsel	Solid Surface: DAGLIG VÅRD Att ta hand om Solid Surface är snabbt och enkelt. Rengör ytan med vatten och tvål eller ett milt rengöringsmedel för att ta bort de flesta fläckar och smuts som kan ha lagt sig. Geltvättmedel och slipande produkter rekommenderas särskilt i kombination med Scotch Brite. Skölj ytan noggrant med rikligt med vatten. På så sätt kan du se till att den ursprungliga distinkta ogenomskinliga finishen av Solid Surface bevaras säkert. HUR MAN FÖRHINDRAR SKADOR Denna yta är mycket resistent mot fläckar i allmänhet. Ämnen som kosmetika och färgämnen kan fläcka ytan vid långvarig kontakt med materialet. Men kan tas bort genom att följa anvisningarna nedan. Materialet tål max 70 grader. HUR MAN TAR BORT ENVISA FLÄCKAR, REPOR OCH BRÄNNSKADOR Små ytskador kan återställas med en Scotch Brite kombinerad med ett vanligt slipande rengöringsmedel. Om skadan fortfarande är synlig, slipa området igen med extra fint sandpapper. LÄMPLIGA PRODUKTER Tvättmedelskrämer eller -pulver som CIF®, VIM® eller liknande produkter, som innehåller mikrogranulat som skurar ytan. Denaturerad etylalkohol kan också användas, se till att ytan sköljs sedan noggrant. OLÄMPLIGA PRODUKTER Lösningsmedel som aceton eller trikloretylen och andra kemikalier som starka syror (t.ex. muriatinsyra), starka baser (t.ex. kaustiksoda) eller mycket aggressiva ämnen för att rensa avlopp, lösningsmedel som används vid väggmålning etc. Kompositsten: Trots att kompositstenen är värmetålig ska den inte utsättas för värmechocker. Den behöver aldrig impregneras och är dessutom enkel att rengöra och underhålla. För daglig rengöring av din bänkskiva i kvartskomposit rekommenderar vi att man använder vatten och milt rengöringsmedel. Använd en bomullstrasa eller disktrasa med lite diskmedel så är det bara att torka av. Torkar man sedan torrt med en microtrasa så slipper man ränder efter disktrasan.
Avfallshantering	Produkten lämnas på närmaste återvinningsstation som deponi.

Lycka till med din nya möbel från Vedum Kök & Bad!