102-17-2/2017-08-28

IDO
Geberit Group

PORSGRUND
Geberit Group

FI Asennus- ja hoito-ohje
SE Monterings- och skötselanvisning
NO Monterings- og vedlikeholdsanvisning
GB Installation and maintenance instruction

Glow

Pesuallas • Tvättställ • Servant • Washbasin

11164

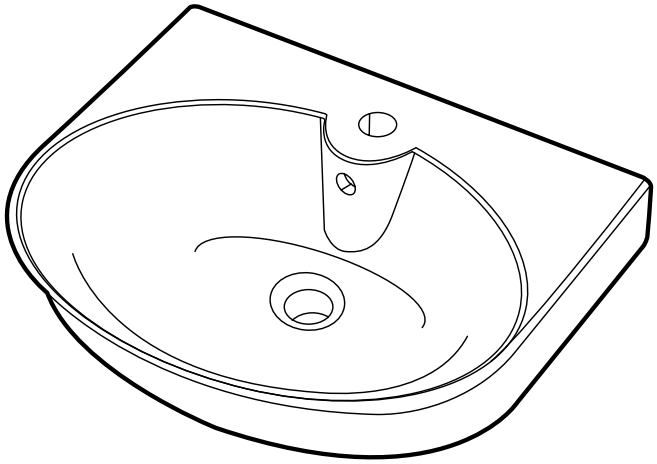

51060

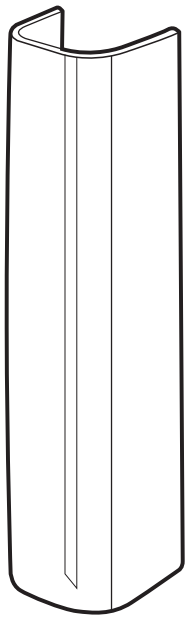

11165

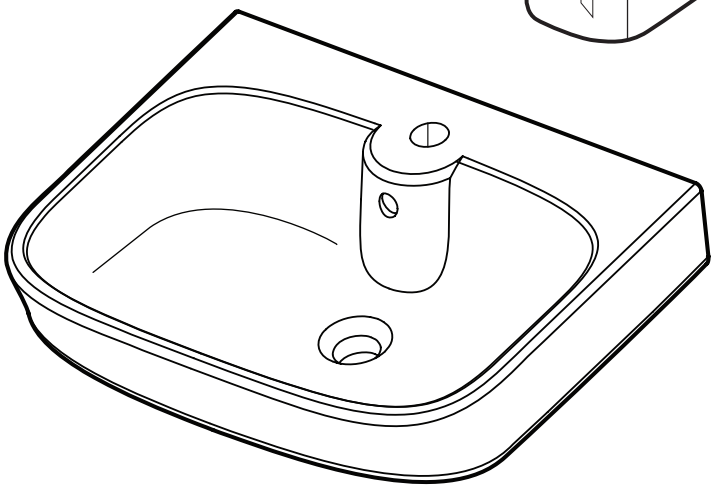

GLOW	
11460	11162
11560	11163
11461	11166
11561	11167

8826660000

Sisällys • Innehåll • Innhold • Content

FI Takuu 2 (12)
SE Garanti
NO Garanti
GB Guarantee

FI Ohje reklamaation hoitoon.....2 (12)
SE Reklamation
NO Reklamasjon
GB Claims

FI Mittapiirros..... 3-9 (12)
SE Måttskiss
NO Målskisse
GB Dimensional drawing

FI Tuotteiden hoito-ohjeet 10 (12)
SE Skötselanvisningar
NO Produktenes renholdsanvisning
GB Maintenance instructions

SE Säker vatteninstallation..... 11 (12)

Takuu • Garanti • Garanti • Guarantee

FI Tuotteella on takuu, joka on kirjattu tuotteenmyyntihetkellä voimassaolevaan IDO Kylpyhuone Oy:n vakiotuoteluetteloon.

SE Produkten har garanti. Den finns angiven på IDO Badrums webbadress www.ido.se

NO Produktet har garanti som beskrevet i norsk forbrukerkjøpslov.

GB The product includes a guarantee which is registered to the product at the time of sale in accordance with IDO Kylpyhuone Oy´s price-list.

Ohje reklamaation hoitoon • Direktiv vid reklamation • Direktiv ved reklamasjon • Claims

FI Tuote on valmistettu tarkkojen laatuvaatimusten mukaisesti. Jos tuotteessa kuitenkin ilmenee vikaa, pyydämme ottamaan yhteyttä tuotteen myyneeseen liikkeeseen. Reklamaation hoidon helpottamiseksi kannattaa selvittää esim. laskusta tuotteen mallinumero ja osto- tai asennuspäivä.

SE Produkten är tillverkad enligt stränga kvalitetsnormer. Om produkten trots detta är felaktig, ber vi er i första hand att kontakta den butik/installatör som sålt produkten. För att underlätta hanteringen av reklamationen, ta gärna fram produktnumret det finns t.ex på fakturan.

NO Produktene er produsert i henhold til strenge kvalitetsnormer. Dersom produktene likevel har feil eller mangler, ber vi deg om i første omgang ta kontakt med stedet hvor du har kjøpt produktet. For å forenkle reklamasjonsbehandlingen, er det viktig å ta med fakturaen.

GB The product has been produced according to stringent quality standards. If, however, the product reveals a defect, we ask you in the first place to send a notice of defect to the store from which you bought the product.To facilitate the claim process, please supply the product number and the date of purchase or installation.

11460

400x280x160

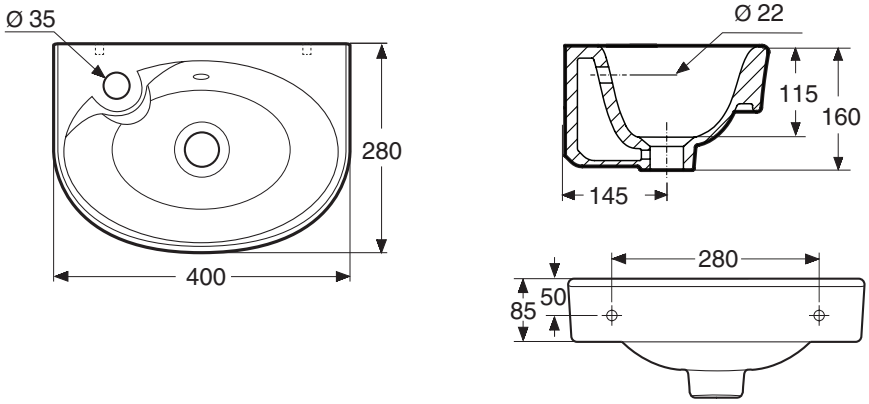

11560

400x280x160

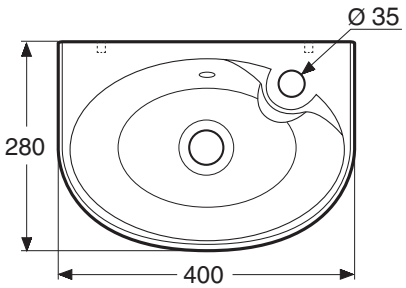

11461

400x280x160

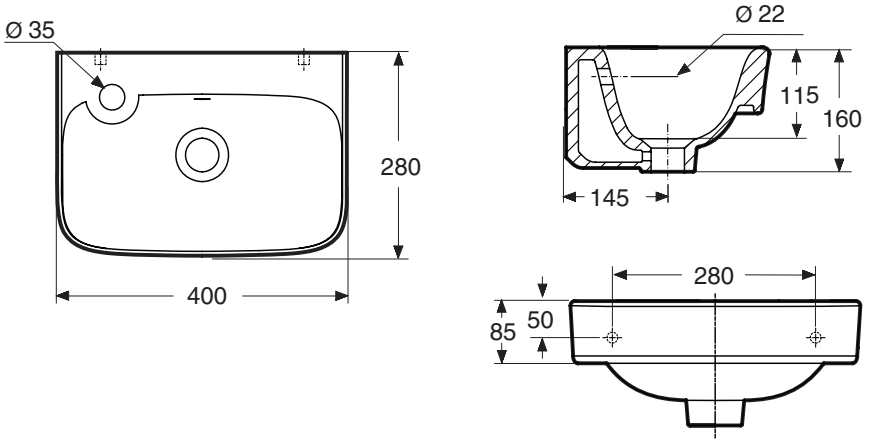

11561

400x280x160

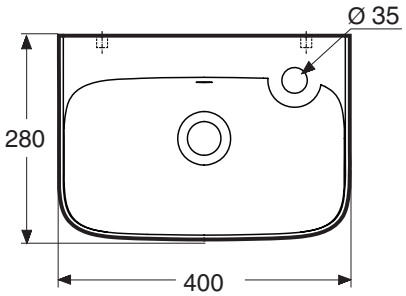

Huomioi kosteussulku kiinnitysreikiä tehtäessä.
Kontrollera fuktspärren då ni gör fastsättningshål.
Kontroller fuktsperren når det lages hull til boltene.
Take the moisture trap into account when drilling the fixing hole.

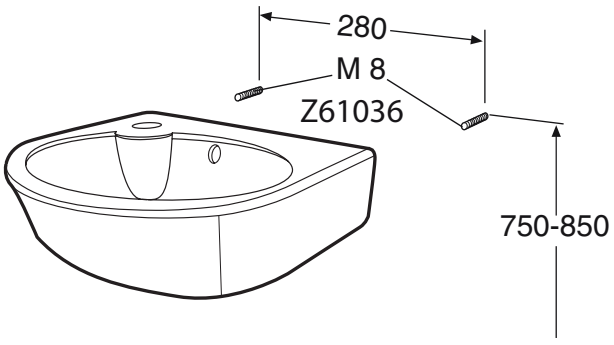

Huom! Ruuvikiinnitysaltaat vaativat vahvistetun seinärakenteen.
OBS! Bultupphängda tvättställ fordrar förstärkt väggkonstruktion.
OBS! Servanter for boltemontering krever forsterket veggkonstruksjon.
Note! Screw-fastening basins require a reinforced wall structure.

Posliinituotteiden päämitat tol. ± 2 %
Porslinsprodukternas huvudmått tol. ±2 %
Porselensproduktenes hovedmål tol. ±2%
Principal dimensions of the porcelain products ±2%

Pesuallas kannake- tai ruuvikiinnityksellä • Konsol- eller bultupphängt tvättställ • Servanter for bærejern- eller boltmontering • Bracket or bolt fastening washbasin

11162

500x360x170 mm

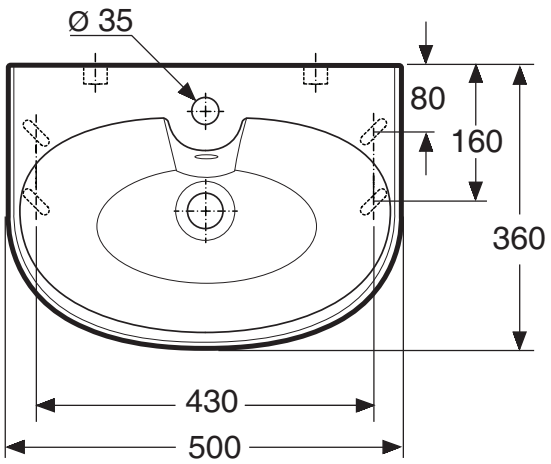

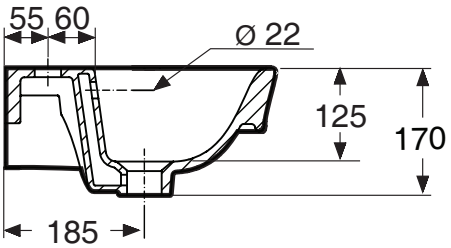

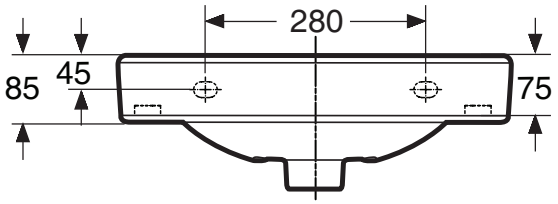

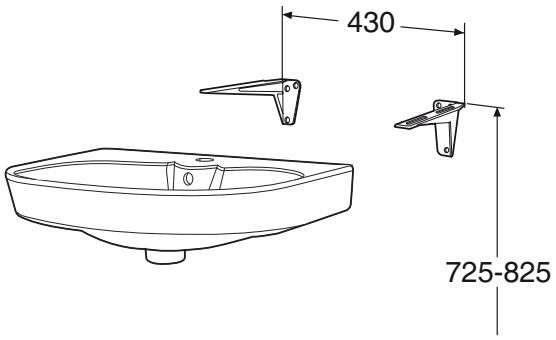

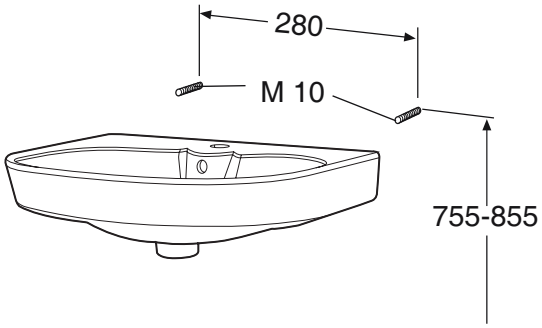

61015, 195 mm

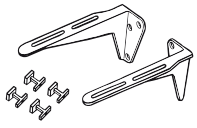

61097, 195 mm

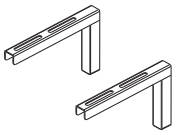

Z61004, M 10 x 120 mm
to be ordered separately

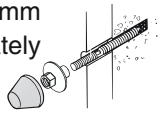

Huomioi kosteussulku kiinnitysreikiä tehtäessä. Kannakkeet nro 61015 tai nro 61097, pituus 195 mm, ruuvit Z61004; M10 x 120mm tilattava erikseen.
Huom! Ruuvikiinnitysaltaat vaativat vahvistetun seinärakenteen.

Kontrollera fuktspärren då ni gör fastsättningshål. Konsolerna nr 61015 eller nr 61097, längd 195 mm, bultar Z61004, M10 x 120mm beställs separat.
Obs! Bultupphängda tvättställ fordrar förstärkt väggkonstruktion.

Kontroller fuktsperren når det lages hull til boltene. Bærejern nr 61015 eller nr 61097, 195 mm, bolter Z61004, M10 x 120mm bestilles separat.
OBS! Servanter for boltemontering krever forsterket veggkonstruksjon.

Take the moisture trap into account when drilling the fixing hole.
Brackets no. 61015 or 61097, length 195 mm, screws Z61004, M10 x 120mm to be ordered separately.
Note! Screw-fastening basins require a reinforced structure.

Posliinituotteiden päämitat tol. ± 2 %
Porslinsprodukternas huvudmått tol. ±2 %

Porselensproduktenes hovedmål tol. ±2%
Principal dimensions of the porcelain products ±2%

11163

500x360x170 mm

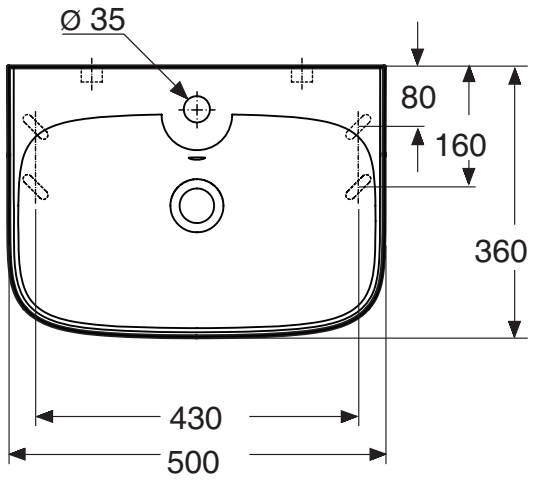

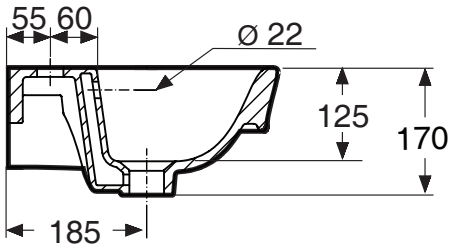

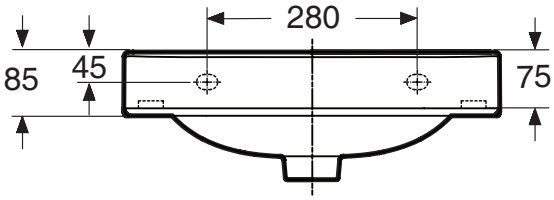

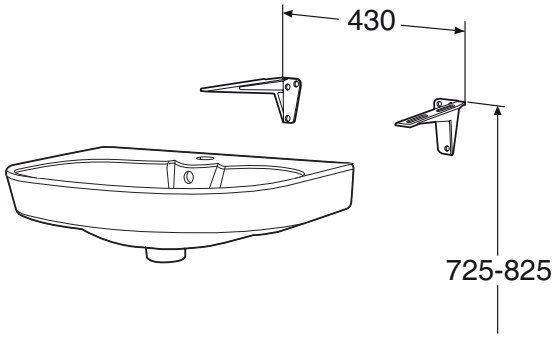

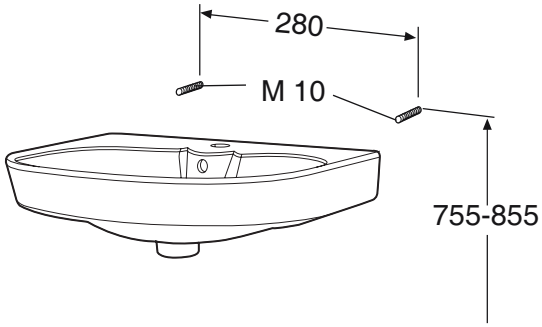

61015, 195 mm

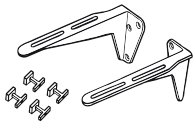

61097, 195 mm

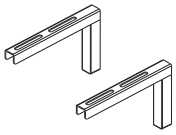

Z61004, M 10 x 120 mm
to be ordered separately



Huomioi kosteussulku kiinnitysreikiä tehtäessä. Kannakkeet nro 61015 tai nro 61097, pituus 195 mm, ruuvit Z61004; M10 x 120mm tilattava erikseen.
Huom! Ruuvikiinnitysaltaat vaativat vahvistetun seinärakenteen.

Kontrollera fuktspärren då ni gör fastsättningshål. Konsolerna nr 61015 eller nr 61097, längd 195 mm, bultar Z61004, M10 x 120mm beställs separat.
Obs! Bultupphängda tvättställ fordrar förstärkt väggkonstruktion.

Kontroller fuktsperren når det lages hull til boltene. Bærejern nr 61015 eller nr 61097, 195 mm, bolter Z61004, M10 x 120mm bestilles separat.
OBS! Servanter for boltemontering krever forsterket veggkonstruksjon.

Take the moisture trap into account when drilling the fixing hole.
Brackets no. 61015 or 61097, length 195 mm, screws Z61004, M10 x 120mm to be ordered separately.
Note! Screw-fastening basins require a reinforced structure.

Posliinituotteiden päämitat tol. ± 2 %
Porslinsprodukternas huvudmått tol. ±2 %

Porselensproduktenes hovedmål tol. ±2%
Principal dimensions of the porcelain products ±2%

Pesuallas kannake- tai ruuvikiinnityksellä • Konsol- eller bultupphängt tvättställ • Servanter for bærejern- eller boltmontering • Bracket or bolt fastening washbasin

11164

560x440x170 mm

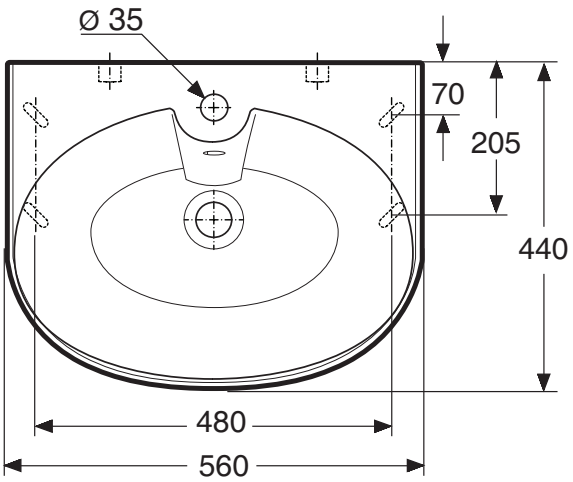

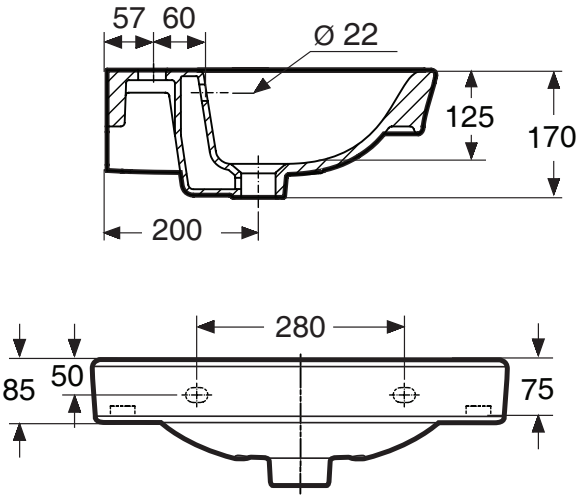

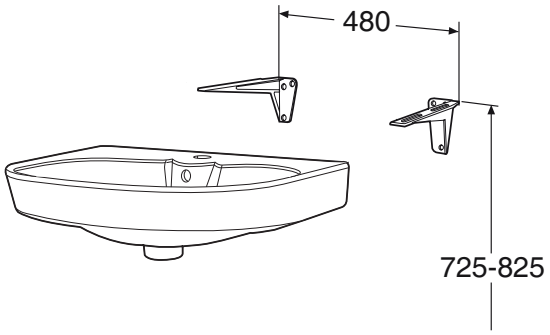

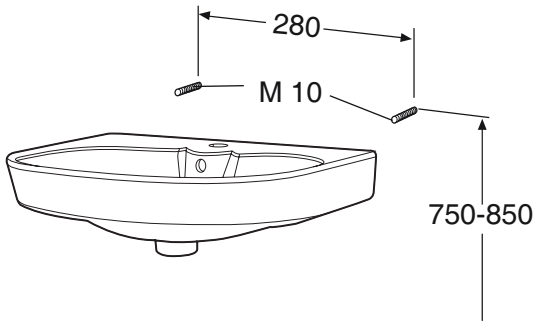

61016, 240 mm

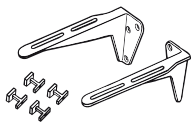

61098, 240 mm

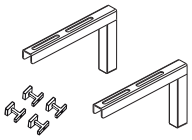

Z61004, M 10 x 120 mm
to be ordered separately



Huomioi kosteussulku kiinnitysreikiä tehtäessä. Kannakkeet nro 61016 tai nro 61098, pituus 240 mm, ruuvit Z61004, M10 x 120mm tilattava erikseen.
Huom! Ruuvikiinnitysaltaat vaativat vahvistetun seinärakenteen.

Kontrollera fuktspärren då ni gör fastsättningshål. Konsolerna nr 61016 eller nr 61098, längd 240 mm, bultar Z61004, M10 x 120mm beställs separat.
Obs! Bultupphängda tvättställ fordrar förstärkt väggkonstruktion.

Kontroller fuktsperren når det lages hull til boltene. Bærejern nr 61016 eller nr 61098, 240 mm, bolter Z61004, M10 x 120mm bestilles separat.
OBS! Servanter for boltemontering krever forsterket veggkonstruksjon.

Take the moisture trap into account when drilling the fixing hole.
Brackets no. 61016 or 61098, length 240 mm, screws Z61004, M10 x 120mm to be ordered separately.
Note! Screw-fastening basins require a reinforced structure.

Posliinituotteiden päämitat tol. ± 2 %
Porslinsprodukternas huvudmått tol. ±2 %

Porselensproduktenes hovedmål tol. ±2%
Principal dimensions of the porcelain products ±2%

Pesuallas kannake- tai ruuvikiinnityksellä • Konsol- eller bultupphängt tvättställ • Servanter for bærejern- eller boltmontering • Bracket or bolt fastening washbasin

11165

560x440x170 mm

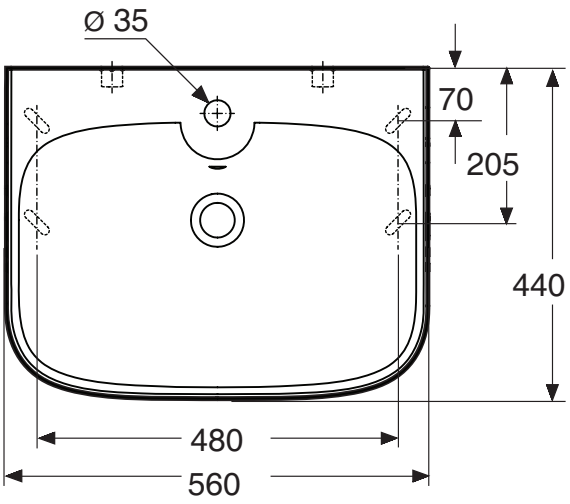

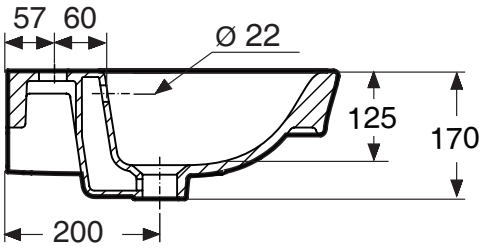

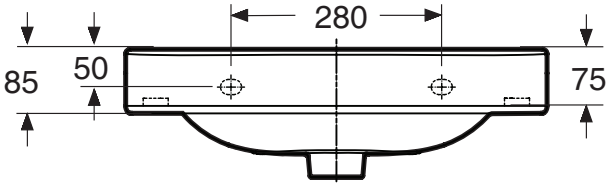

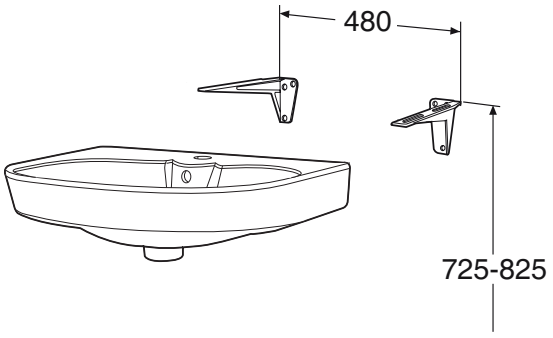

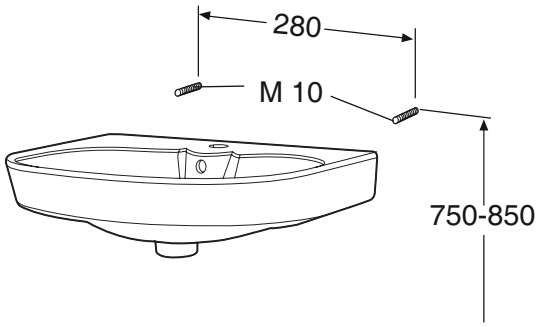

61016, 240 mm

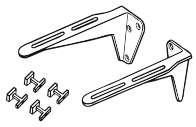

61098, 240 mm

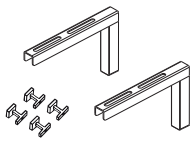

Z61004, M 10 x 120 mm
to be ordered separately



Huomioi kosteussulku kiinnitysreikiä tehtäessä.
Kannakkeet nro 61016 tai nro 61098, pituus 240 mm, ruuvti Z61004, M10 x 120mm tilattava erikseen.
Huom! Ruuvikiinnitysaltaat vaativat vahvistetun seinärakenteen.

Kontrollera fuktspärren då ni gör fastsättningshål.
Konsolerna nr 61016 eller nr 61098, längd 240 mm, bultar Z61004, M10 x 120mm beställs separat.
Obs! Bultupphängda tvättställ fordrar förstärkt väggkonstruktion.

Kontroller fuktsperren når det lages hull til boltene.
Bærejern nr 61016 eller nr 61098, 240 mm, bolter Z61004, M10 x 120mm bestilles separat.
OBS! Servanter for boltemontering krever forsterket veggkonstruksjon.

Take the moisture trap into account when drilling the fixing hole.
Brackets no. 61016 or 61098, length 240 mm, screws Z61004, M10 x 120mm to be ordered separately.
Note! Screw-fastening basins require a reinforced structure.

Posliinituotteiden päämitat tol. ± 2 %
Porslinsprodukternas huvudmått tol. ±2 %

Porselensproduktenes hovedmål tol. ±2%
Principal dimensions of the porcelain products ±2%

11166

600x440x170 mm

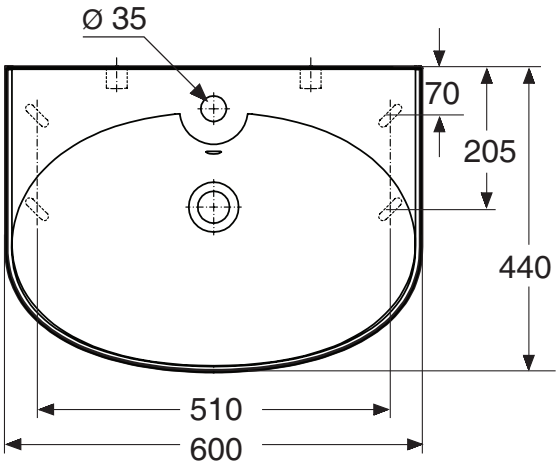

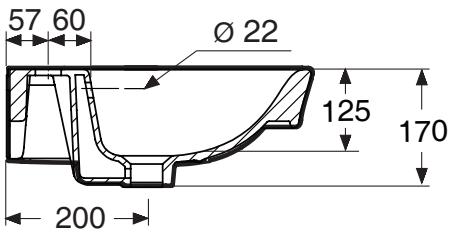

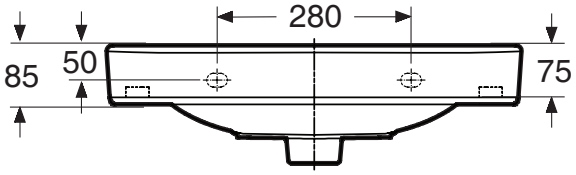

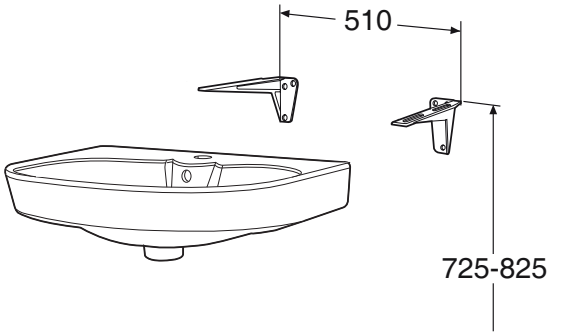

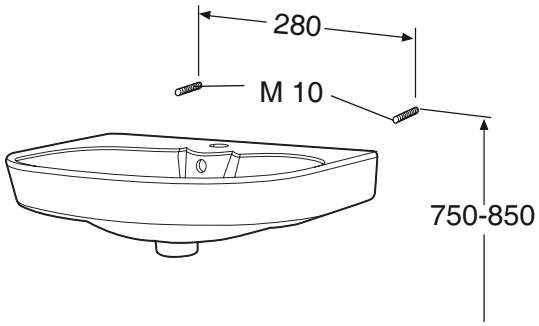

61016, 240 mm

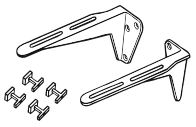

61098, 240 mm

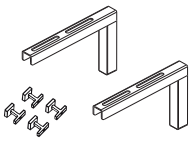

Z61004, M 10 x 120 mm
to be ordered separately

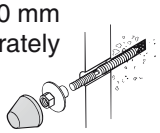

Huomioi kosteussulku kiinnitysreikiä tehtäessä.
Kannakkeet nro 61016 tai nro 61098, pituus 240 mm, ruuvit Z61004, M10 x 120mm tilattava erikseen.
Huom! Ruuvikiinnitysaltaat vaativat vahvistetun seinärakenteen.

Kontrollera fuktspärren då ni gör fastsättningshål.
Konsolerna nr 61016 eller nr 61098, längd 240 mm, bultar Z61004, M10 x 120mm beställs separat.
Obs! Bultupphängda tvättställ fordrar förstärkt väggkonstruktion.

Kontroller fuktsperren når det lages hull til boltene.
Bærejern nr 61016 eller nr 61098, 240 mm, bolter Z61004, M10 x 120mm bestilles separat.
OBS! Servanter for boltemontering krever forsterket veggkonstruksjon.

Take the moisture trap into account when drilling the fixing hole.
Brackets no. 61016 or 61098, length 240 mm, screws Z61004, M10 x 120mm to be ordered separately.
Note! Screw-fastening basins require a reinforced structure.

Posliinituotteiden päämitat tol. ± 2 %
Porslinsprodukternas huvudmått tol. ±2 %

Porselensproduktenes hovedmål tol. ±2%
Principal dimensions of the porcelain products ±2%

Pesuallas kannake- tai ruuvikiinnityksellä • Konsol- eller bultupphängt tvättställ • Servanter for bærejern- eller boltmontering • Bracket or bolt fastening washbasin

11167

600x440x170 mm

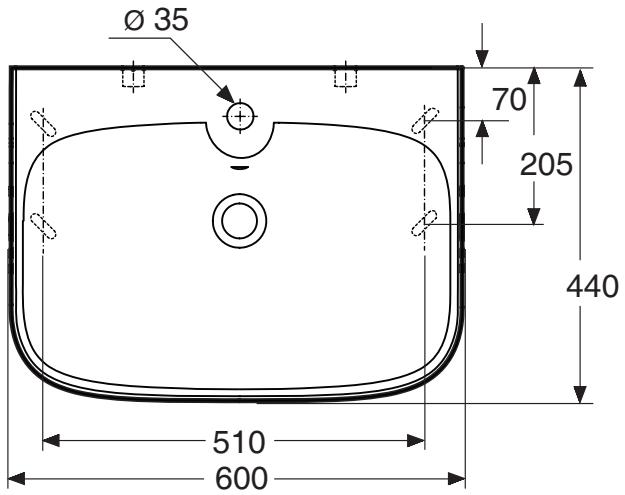

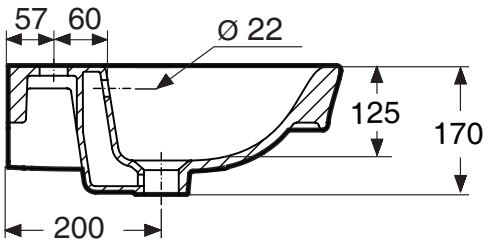

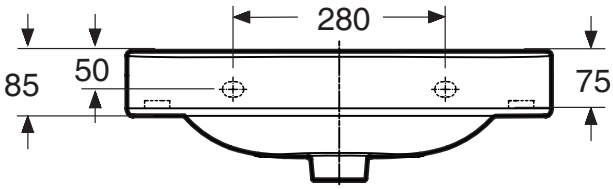

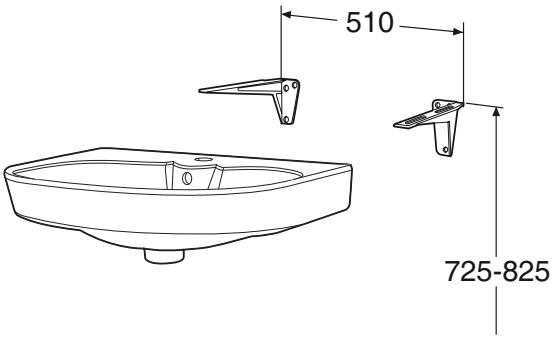

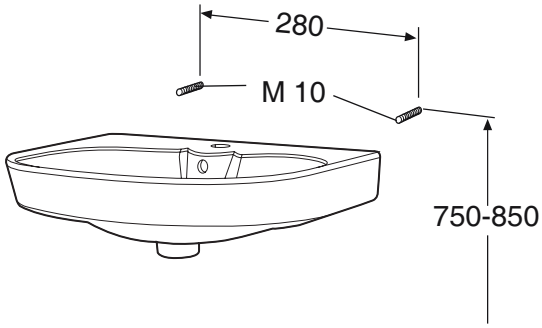

61016, 240 mm

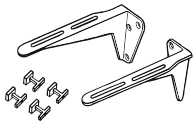

61098, 240 mm

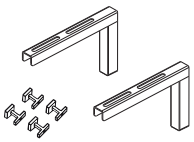

Z61004, M 10 x 120 mm
to be ordered separately



Huomioi kosteussulku kiinnitysreikiä tehtäessä. Kannakkeet nro 61016 tai nro 61098, pituus 240 mm, ruuvit Z61004, M10 x 120mm tilattava erikseen.
Huom! Ruuvikiinnitysaltaat vaativat vahvistetun seinärakenteen.

Kontrollera fuktspärren då ni gör fastsättningshål. Konsolerna nr 61016 eller nr 61098, längd 240 mm, bultar Z61004, M10 x 120mm beställs separat.
Obs! Bultupphängda tvättställ fordrar förstärkt väggkonstruktion.

Kontroller fuktsperren når det lages hull til boltene. Bærejern nr 61016 eller nr 61098, 240 mm, bolter Z61004, M10 x 120mm bestilles separat.
OBS! Servanter for boltemontering krever forsterket veggkonstruksjon.

Take the moisture trap into account when drilling the fixing hole.
Brackets no. 61016 or 61098, length 240 mm, screws Z61004, M10 x 120mm to be ordered separately.
Note! Screw-fastening basins require a reinforced structure.

Posliinituotteiden päämitat tol. ± 2 %
Porslinsprodukternas huvudmått tol. ±2 %

Porselensproduktenes hovedmål tol. ±2%
Principal dimensions of the porcelain products ±2%

51060

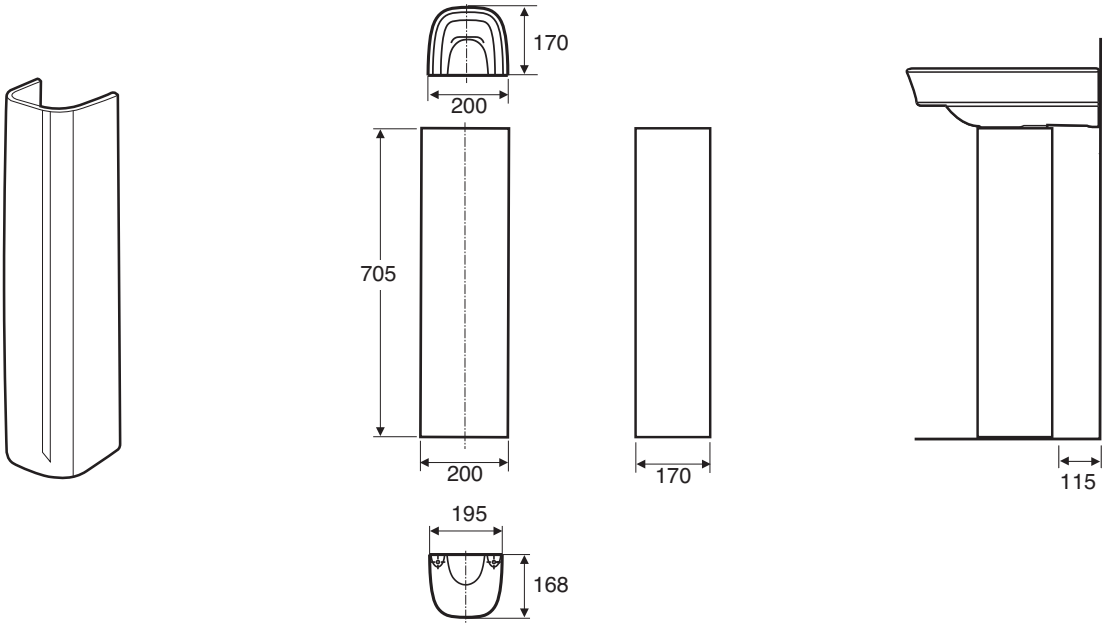

Pesualtaan jalka asennetaan pesualtaan yhteydessä siten, että pesuallas lepää jalan päällä.
Sopii pesualtaisiin Glow 11164, 11165, 11166, 11167.

Tvättställpelaren bör monteras tillika med tvättstället, så att tvätt stället vilar på pelaren.
Passar till tvättställen Glow 11164, 11165, 11166, 11167.

Helsøylen bør monteres sammen med servanten, slik at servanten hviler på søylen
Passer følgende servanter Glow 11164, 11165, 11166, 11167.

The pedestal should be installed together with the washbasin so that the washbasin rests on the pedestal.
Suitable for washbasins Glow 11164, 11165, 11166, 11167.

Tuotteiden hoito-ohjeet • Skötselanvisningar • Produktenes renholds-anvisning • Maintenance instructions

FI

IDO valmistaa posliinituotteet luonnon raaka-aineista yli sadan vuoden kokemuksella ympäristövaatimukset ja käyttäjän tarpeet huomioiden. Posliinituotteiden lasitepinta on helppo pitää puhtaana ja se kestää useimpia kemikaaleja. Suosittelemme puhdistamaan tuotteet säännöllisesti ja käyttämään kodin tavallisia puhdistusaineita. Älä käytä hankaavia puhdistusvälineitä, voimakashappoisia aineita tai vahvoja, alkaalisia aineita. Muista huuhdella pinta hyvin puhdistuksen jälkeen. Mikäli posliinipinta on voimakkaasti likaantunut voi puhdistamiseen käyttää vedellä laimennettuja happoliuoksia. Korjauksen ja varaosien hankinnassa käänny jälleenmyyjäsi puoleen.

Tuotteiden hoito-ohjeet • Skötselanvisningar • Produktenes renholds-anvisning • Maintenance instructions

SE

IDO har mer än hundra års erfarenhet av tillverkning av porslinsprodukter. Produkterna tillverkas av naturliga råvaror och med hänsyn till miljökrav och användarens behov. Porslinsprodukternas glasyrbeläggning är lätt att hålla ren och tål de flesta kemikalier. Vi rekommenderar att produkterna rengörs regelbundet med vanliga rengöringsmedel som finns i hushållet. Använd inga slipande rengöringsredskap, starka syror eller starka alkaliska ämnen. Kom ihåg att skölja ytan ordentligt efter rengöring. Om porslinsytan är mycket smutsig kan man använda en syralösning som spätts ut med vatten. Vid reparation och köp av reservdelar ber vi dig vända dig till din återförsäljare.

NO

Porsgrund Bad har snart 70 års erfaring med produksjon av keramiske produkter fra naturlige råmaterialer, og imøtekommer miljøkrav og kundenes behov. Glasuren på våre keramiske produkter er enkel å holde ren og tåler de fleste kjemikalier. Vi anbefaler at våre produkter rengjøres med vanlige rengjøringsmidler for hjemmebruk. Ikke bruk skuremidler, kraftige syrer eller sterke alkaliske substanser. Husk å skylle overflaten grundig etter rengjøring.
Hvis den keramiske overflaten er ekstremt skitten kan du bruke syreholdige løsninger fortynnet i vann.
Ved behov for reparasjoner og reservedeler, ta kontakt med din forhandler av reservedeler.

GB

IDO has over a hundred years' experience of manufacturing ceramic products from natural raw materials, meeting environmental requirements and customers' needs. The glaze on our ceramic products is easy to keep clean and can withstand most chemicals. We recommend cleaning our products regularly using ordinary home cleaning products. Do not use abrasive cleaning equipment, powerful acids or strong alkaline substances. Remember to rinse the surface well after cleaning. If the ceramic surface is extremely dirty, acidic solutions diluted in water can be used.
For repairs and spares, please contact your dealer.

Säker vatteninstallation
Waterproof installation

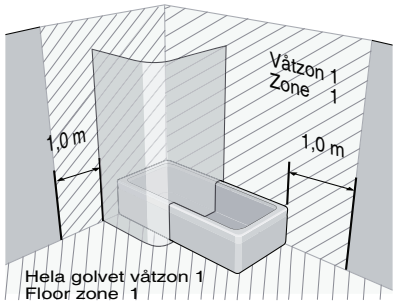

www.säkervatten.se

SE

Skruvinfästningar i våtzon 1 ska göras i betong eller annan massiv konstruktion, träreglar, träkortlingar eller i konstruktion som är provad och godkänd för infästning, till exempel skivkonstruktion. Se exempel på godkända konstruktioner på säkervatten.se. Alla infästningar i våtzon 1 och 2 ska tätas. Material för tätning ska fästa mot underlaget och vara vattenbeständigt, mögelresistent och åldersbeständigt.

GB

Below are Swedish recommendations.
Screw fastenings in wet zone 1 should be made in concrete or other structure, wooden studs, wooden noggings or in structures that have been tested and approved for fastenings, for example a sheet construction. Requirements for sealing apply in wet zones 1 and 2, See examples of construction at säkervatten.se.
Sealing materials must be fixed to the underlying layer and must be waterproof, mould-resistant and age-resistant.

Provad och godkänd skivkonstruktion, våtzon 1 -
Tested and approved sheet construction, wet zone 1

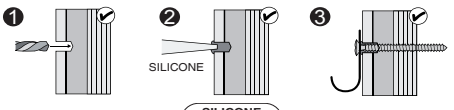

SILICONE
EN 15651-3.
Class XS1

Betong/Massiv konstruktion våtzon 1

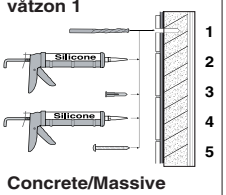

Concrete/Massive construction, wet zone 1

Trä, våtzon 1 -
Wood, wet zone 1

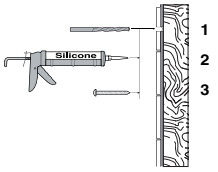



Geberit Oy

Tahkotie 1
01530 VANTAA

Kylpyhuonenäyttely

Kaupintie 2
00440 Helsinki

Tekninen neuvonta
Puh. 010 662 304
www.ido.fi

Geberit Oy

Marketing and sales
Tahkotie 1

Finland
tel. +358 10 662300/
export
www.idobathroom.com

Geberit Oy

Slipstensvägen 1
01530 Vanda

Badrumsutsällning

Krämarvägen 2
00440 Helsinki

Teknisk rådgivning
Tel. 010 662 304

IDO Badrum

Box 140
295 22 Bromölla
tel. 08-442 57 00
fax 08-667 80 31
www.ido.se

IDO Showroom

För öppettider och besöksadress; se
www.ido.se

Porsgrund Bad AS

Geberit AS
Luhrtoppen 2
1470 Lørenskog
Tlf: 81500011

www.porsgrundbad.no

