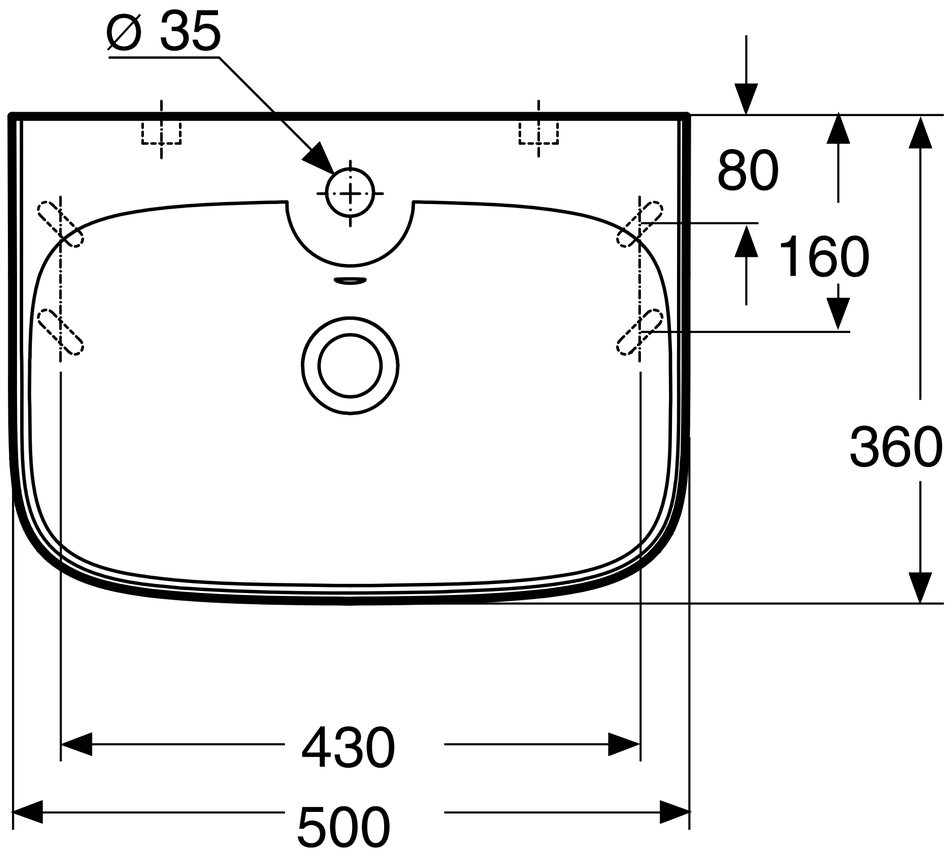
Ø 35
80
160
360
430
500

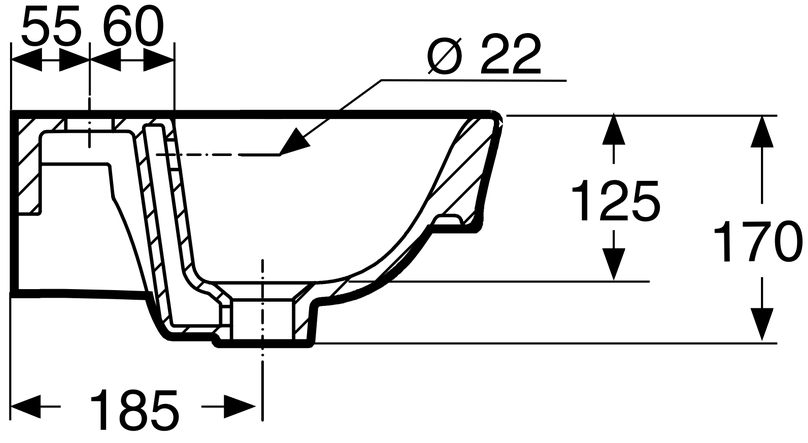
55 60
Ø 22
125
170
185

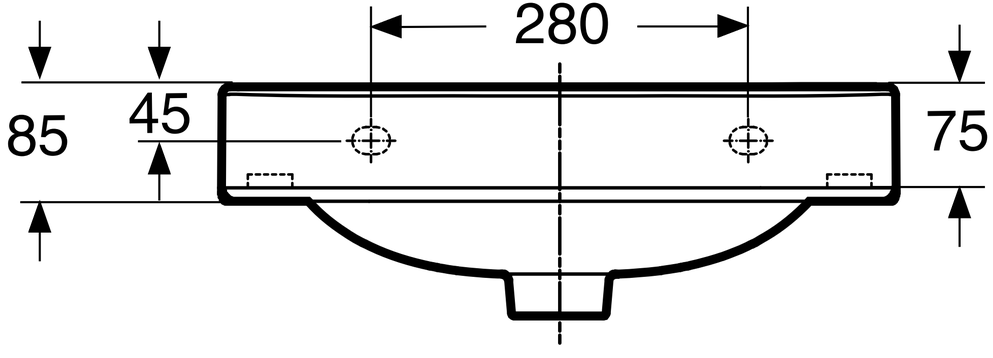
280
85
45
75