BALDER PORSELEN 61 CM

BREDDE KULP: 40 CM

DYBDE KULP I BAKKANT: 11 CM

HØGDE SERVANT: 1,8 CM

DEL AV KULP SOM STIKK NED I SKUFF: 14,2 CM

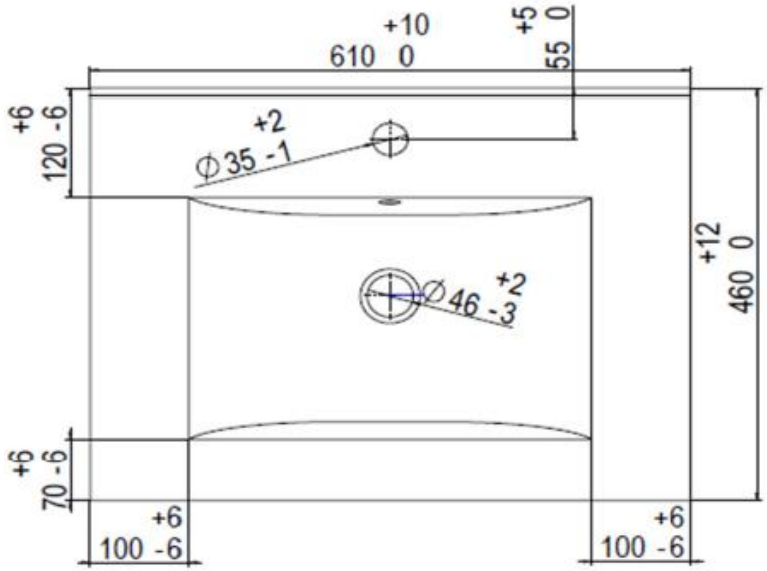

SERVANT FRÅ SIDA

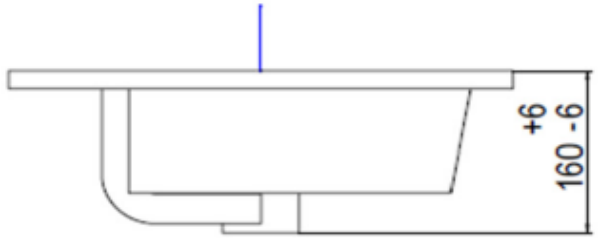

SERVANT I FRAMKANT

