Corian 120 cm dobbel med EIR servant

Fra overside

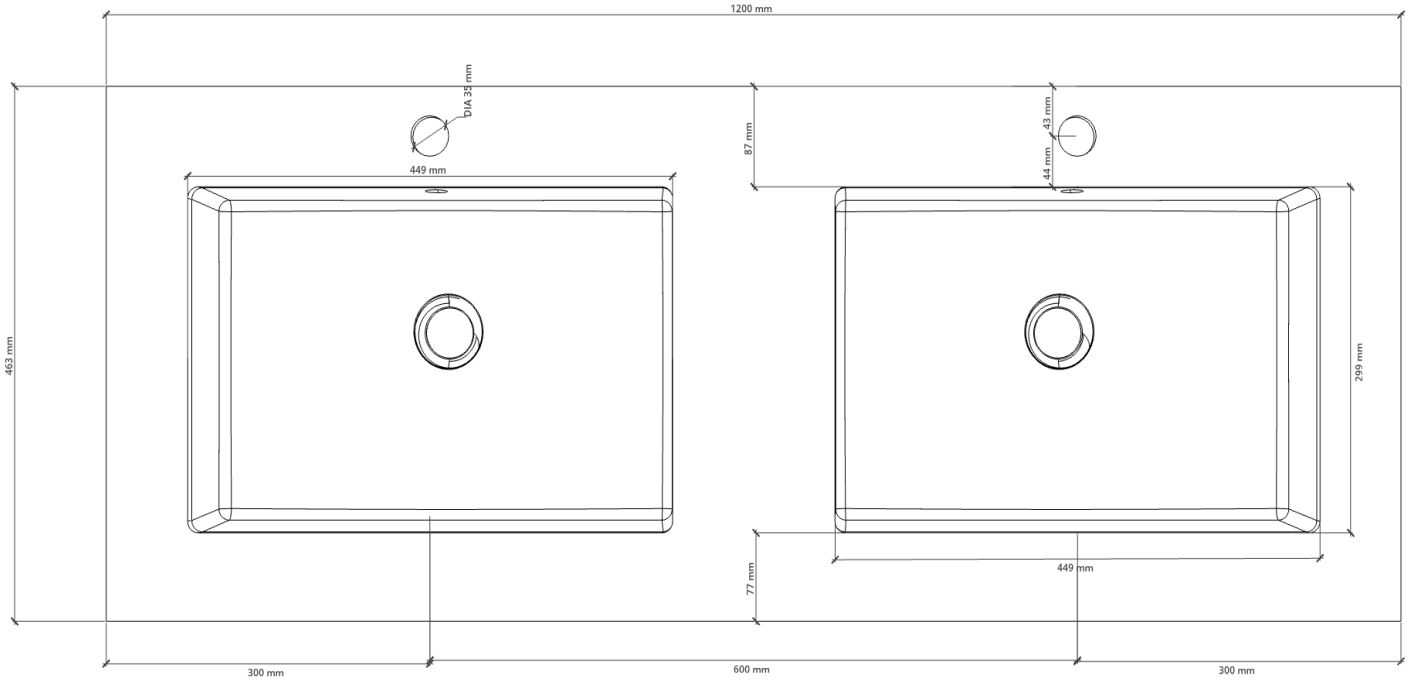

Høyde kulp inkl plate

