Servant LVR-32

Art. nr. LVR-32-ST
GTIN 7393069023855



Utvendig mål i mm	410 x 420 x 250
Dybde i mm	250
Material	Stainless steel AISI 304
Materialtykkelse i mm	1 / 1,5
Bruttovekt i kg	5.20
Nettovekt i kg	4.00

Beskrivelse
Servant i rustfritt stål for veggmontering. Leveres med vandalsikker integrert bunnventil. 1 ½ "avløp. Med avtagbart inspeksjonspanel med sikkerhetsskruer i bunnen.

LVR-32-ST uten kranhull. LVR-32-ST-R med Ø35mm kranhull på høyre side.

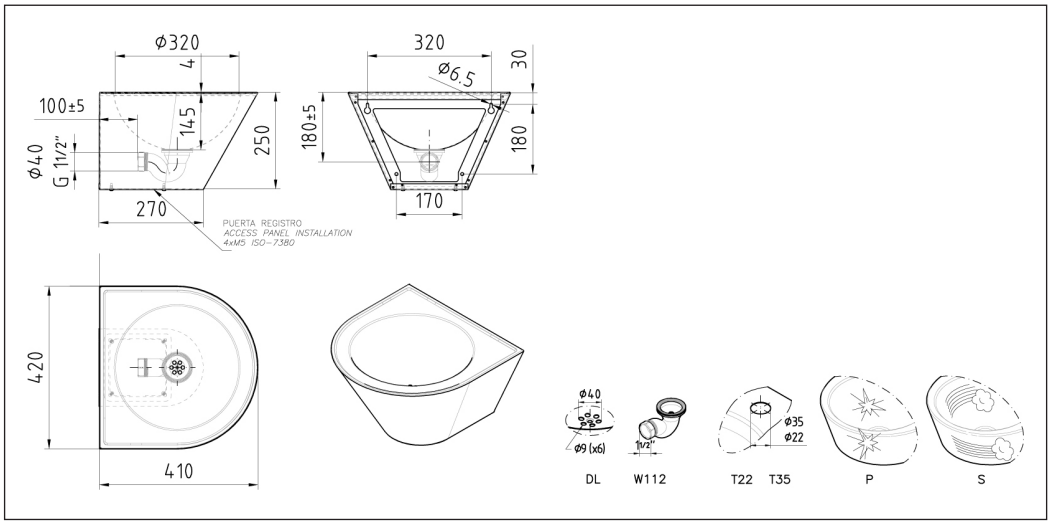

www.intra-teka.com Intra AS Hornebergvegen 7A 7038 Trondheim tel: 73 98 01 00 intra@intra-teka.com

Installasjon LVR-32

Se tegning.

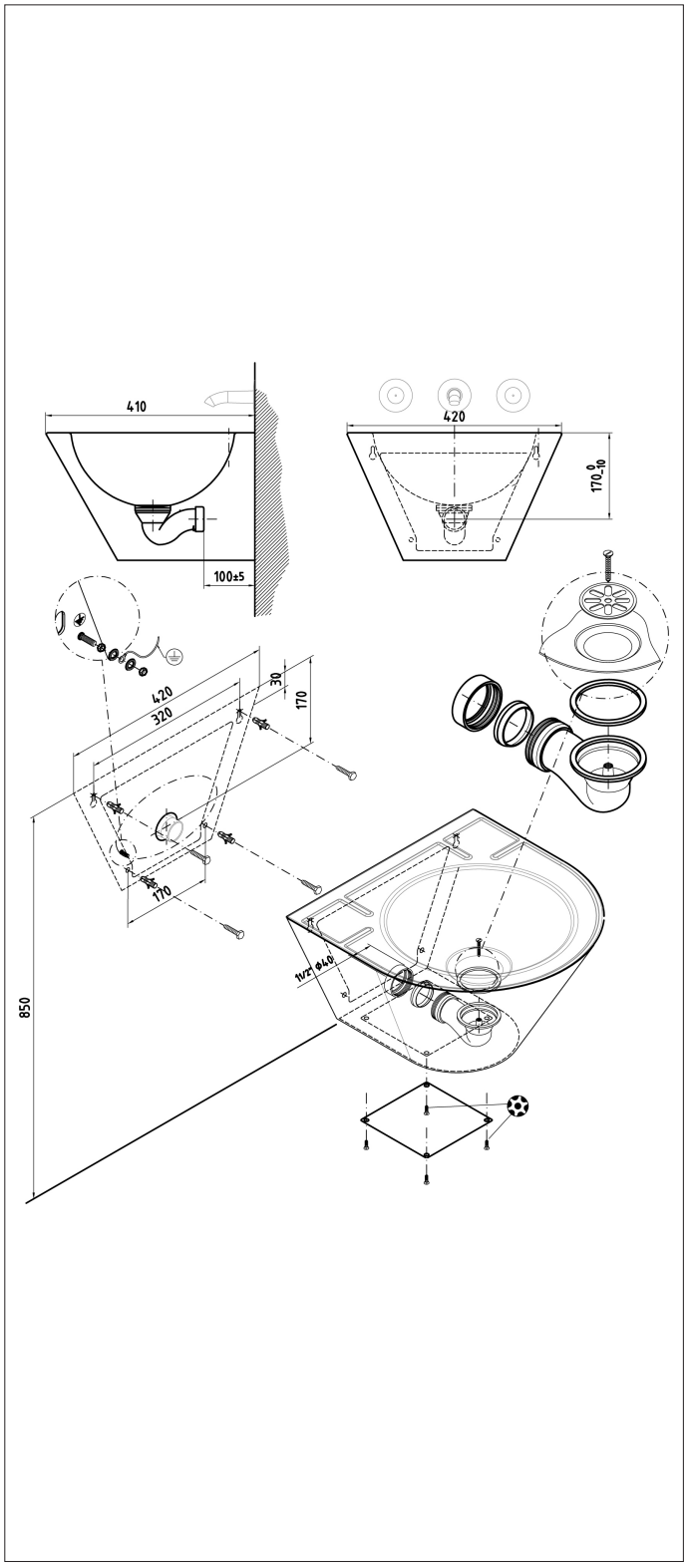

www.intra-teka.com Intra AS Hornebergvegen 7A 7038 Trondheim tel: 73 98 01 00 intra@intra-teka.com

Vedlikehold LVR-32

For at ditt Intra-produkt i rustfritt stål AISI304 skal beholde opprinnelig kvalitet og utseende anbefaler vi regelmessig rengjøring. Bruk mild såpe eller rengjøringsmidler spesielt beregnet for rustfritt stål og rent vann. Tørk deretter av overflaten med en tørr klut.

Bruk aldri rengjøringsmidler som inneholder klor, jod, fluor eller slipemidler på rustfritt stål. Unngå også kontakt med syreoppløsninger og andre stoffer som ikke er forenlige med rustfritt stål. Husk at blant annet næringsmidler og hudpleieprodukter kan inneholde slike stoffer, som for eksempel ketchup, juice, salt, enkelte rensekremer og neglelakk,etc. Fjern omgående søl av slikt.

Pass på følgende
- La ikke vann eller annen væske tørke inn. Dette for å unngå skjolder på overflaten.
- Selv om rustfritt stål tåler hard behandling, vil det lett få riper av skarpe gjenstander. For produkter med normalpolert (børstet) finish vil dette synes godt når produktet er nytt, men etter en tids bruk vil det utjevnes uten at stålet mister sin glans. For produkter i sateng og slipt finish vil ripene alltid være godt synlige.
- Bruk aldri skurepulver eller stålull på rustfritt stål. I tillegg til at det riper opp stålet vil stålull etterlate seg små partikler som kan utvikle seg til rustflekker som over tid kan angripe stålet.
- Rustfritt stål må ikke være i kontakt med, eller i miljøer med kloroppløsninger over lengre tid.
- Sølvpuss setter flekker som ikke kan fjernes.

www.intra-teka.com Intra AS Hornebergvegen 7A 7038 Trondheim tel: 73 98 01 00 intra@intra-teka.com