NRF 6176347



Forlenger V219 er produsert i rustfritt stål. Den forlenger servant V219 med 200 mm ut fra vegg og gjør servanten handicaptilpasset. Leveres komplett med monteringsskruer.

Spesifikasjoner

Størrelse	200×400
NRF nummer	6176347
Materiale	Rustfritt stål 1.4301
Flate	Børstet
Versjon	Forlenger til V219 HCP
Vare farge	Rustfritt

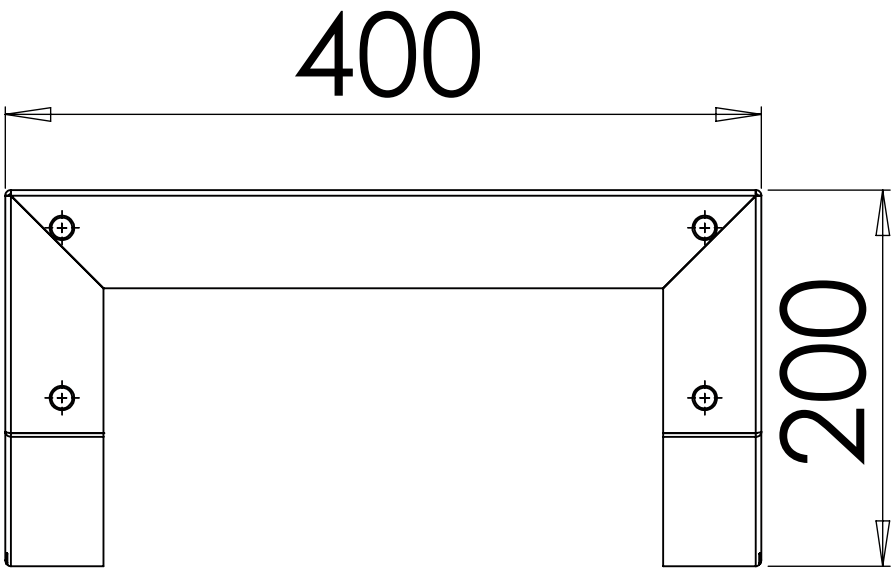
400
200

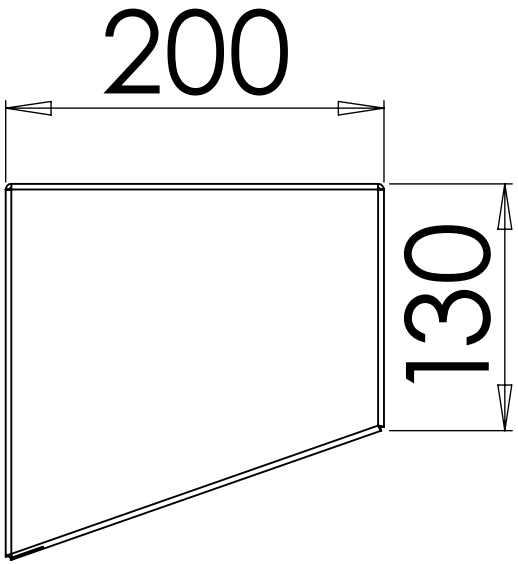
200
130