FDV-DOKUMENTASJON

2018

Geberit AS

Porsgrund servant, for bærejern, 66 cm

1. PRODUKTBESKRIVELSE

Porsgrund Care servant for uhindret bruk. Egnet for rullestolbrukere, grunn servant med ergonomisk utformet front Leveres med faste eller justerbare bærejern. Mål B 660 mm x 575 mm. Uten overløpshull, med kranhull.



Geberit varenummer:	500655014/NRF 6000088 500656014/NRF 6000087
Dimensjon:	Se side 3
Farge:	Hvit
Overflatebehandling:	Porselen
Øvrige opplysninger:	

2. ANVISNINGER FOR DRIFT OG VEDLIKEHOLD

Rengjøring og rengjøringsmetoder for overflateprodukter

- Våre produkter rengjøres med vanlige rengjøringsmidler for hjemmebruk. Ikke bruk skuremidler, kraftige syrer eller sterke alkaliske substanser. Husk å skylle overflaten grundig etter rengjøring.
- Hvis den keramiske overflaten er ekstremt skitten kan du bruke syreholdige løsninger fortynnet i vann.
- Ved behov for reparasjoner og reservedeler, ta kontakt med din forhandler av reservedeler.

Ettersyn/kontroll

Grundig rengjøring minst en gang pr uke.

Vedlikeholdsinstruks og -intervall

Geberit garanterer reservedeler i 10 år etter at produksjon stanser. (Slitedeler)

© Norsk Byggtjeneste AS

Informasjonen er tilrettelagt av
Byggtjeneste

Geberit AS

Porsgrund servant, bærejern, 66 cm

3. DRIFTSTEKNISKE OPPLYSNINGER

Antatt teknisk levetid uten utskiftninger

>

Garanti og vilkår

Iht. forbrukerkjøpsloven

Fuktbestandighet

God

Renholdsvennlighet

«God»

Øvrige opplysninger

© Norsk Byggtjeneste AS

Informasjonen er tilrettelagt av Byggtjeneste™

Geberit AS

Porsgrund servant, bærejern, 66 cm

4. TEKNISK SERVICE

Produsent/importør	Geberit AS
Postadresse	Luhrtoppen 2
Postnr. og poststed	1470 Lørenskog
E-post / nettside	order.no@geberit.com
	www.porsgrundbad.no

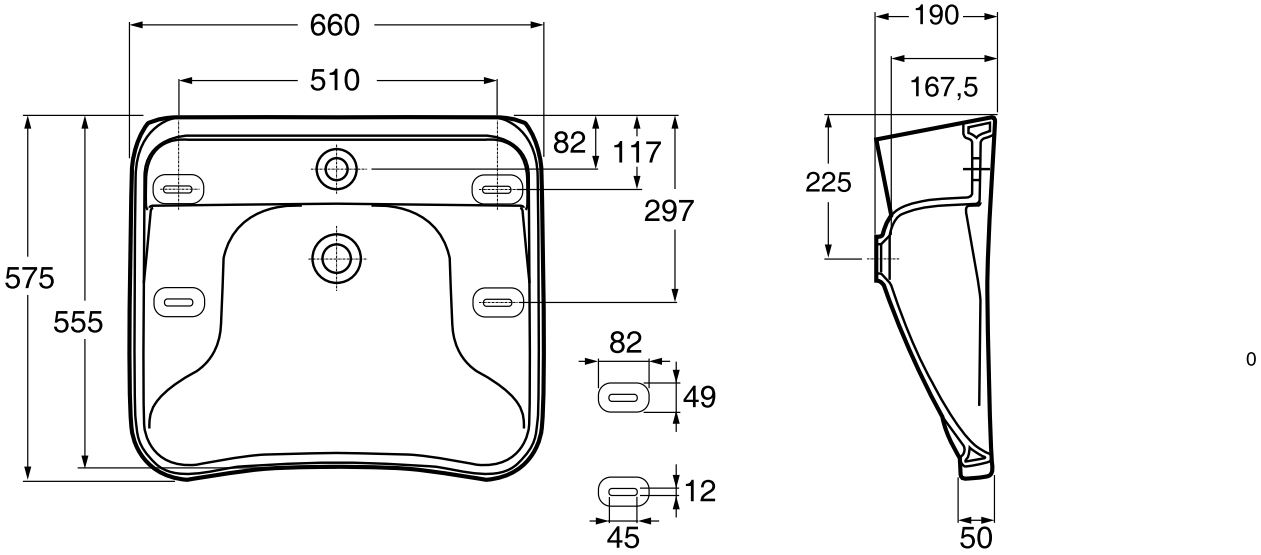

0

© Norsk Byggtjeneste AS

Informasjonen er tilrettelagt av
Byggtjeneste