FDV Informasjon

Forvaltning drift – vedlikehold

Korsbakken Bad



Osier heldekkende servant

Osier 120 dobbel servant porselen

Produktnummer: 113100121 NRF: 6132744

Produktbeskrivelse
Osier er en heldekkende porselensservant som passer til alle serier i standard dybde.

Spesifikasjoner

Serie	
Produsent	KAME UAB
Opprinnelsesland	CN
Farge	Hvit
Materiale	Porselen

Forpakning f-pak

GTIN	7072458002489
Enhet	ESK
Antall	1
Høyde (mm)	200
Bredde (mm)	1400
Lengde (mm)	480
Vekt (kg)	2.0

Drift og vedlikehold
Rengjøring og vedlikehold er viktig for å sikre optimal funksjon og levetid. Følg disse retningslinjene for å sikre at produktet forblir i god stand og fungerer som forventet over tid.

Regelmessig rengjøring med mild såpe eller egnet baderomsspray og en myk mikrofiberklut, i tillegg til lunkent vann, vil bidra til å holde produktet i god stand. Etter rengjøring bør du skylle av med rent vann og tørke produktet grundig.
For grundigere rengjøring bruk vaskemidler tilegnet baderom, men skyll og tørk alltid av etter rengjøring.

Viktige hensyn:

Bruk av aggressivt virkende rengjøringsmidler og redskaper som slipende skuremiddel og skuresvamp vil kunne skade overflaten/glasuren i porselenet.
Unngå å blande ulike rengjøringsmidler, da dette kan ha uforutsigbare resultater

Har du utfordringer eller ytterligere spørsmål, ta kontakt for veiledning og assistanse.

Teknisk Tegning **Deletegning**

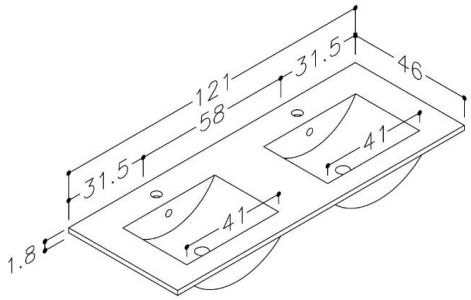

Montering
Monteres i henhold til medfølgende manual. Installasjonen utføres av fagmann.

Reklamasjonsvilkår
Korsbakken Bad følger norsk kjøpslov med reklamasjonsrett på fabrikasjonsfeil, og tilbyr service på produkter i inntil 5 år.

Anvisning for deponering
Produktet bringes til godkjent gjenvinningsstasjon og sorteres i henhold til gjeldende retningslinjer.