TR41603

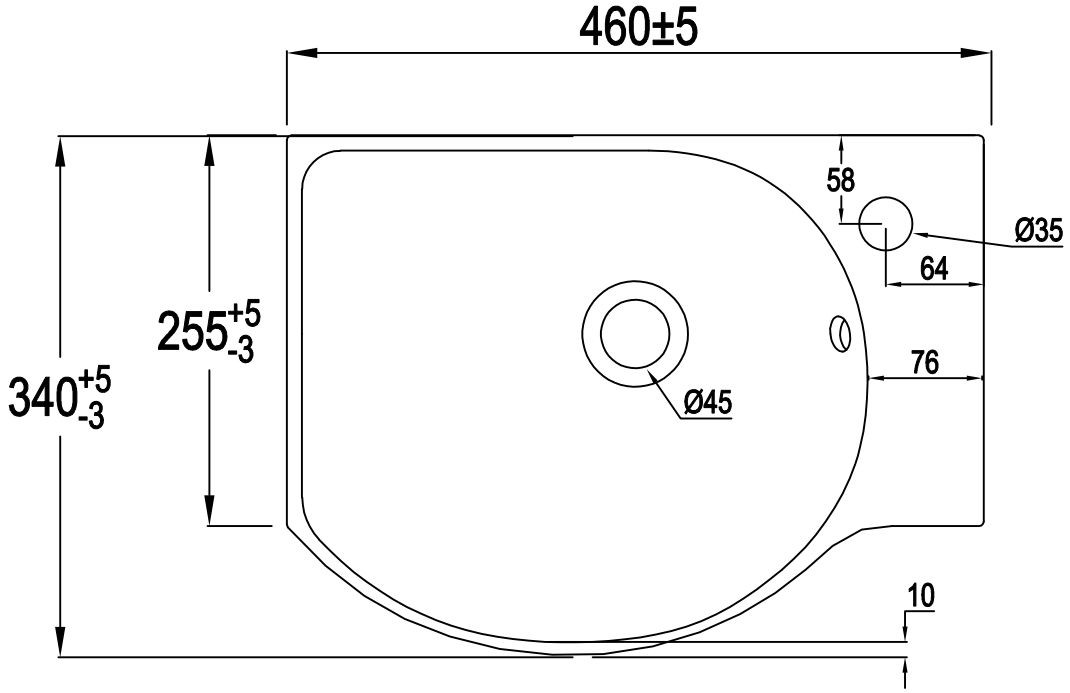
460±5
58
Ø35
64
255+5-3
340+5-3
76
Ø45
10

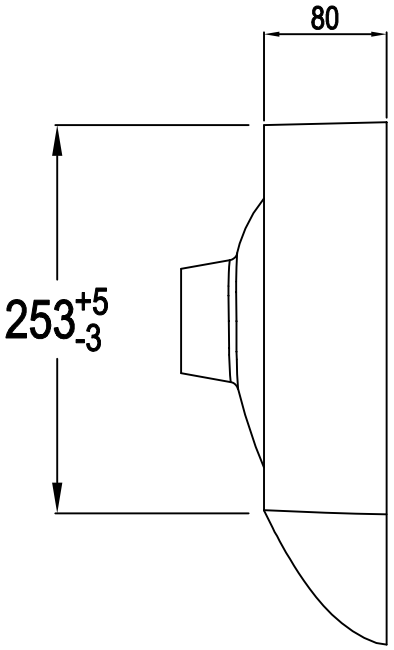
80
253+5-3

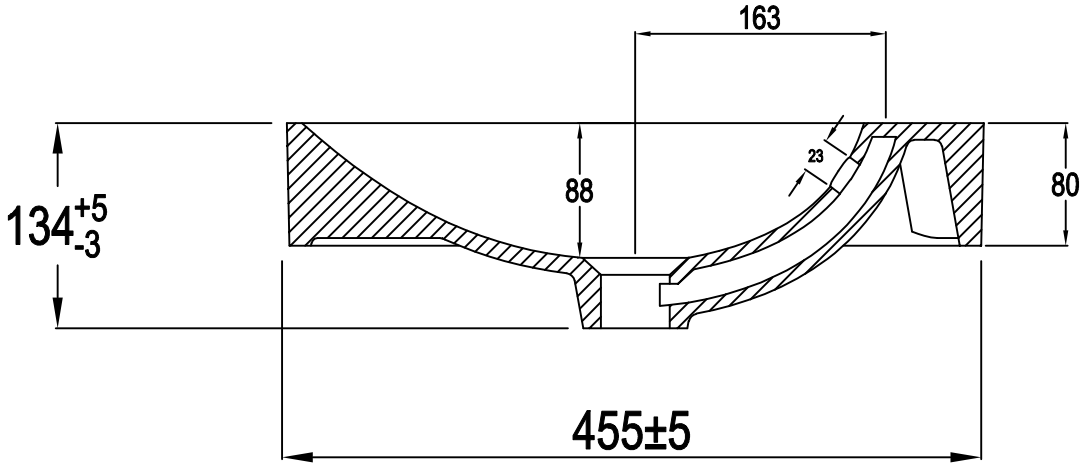
163
134+5-3
88
23
80
455±5

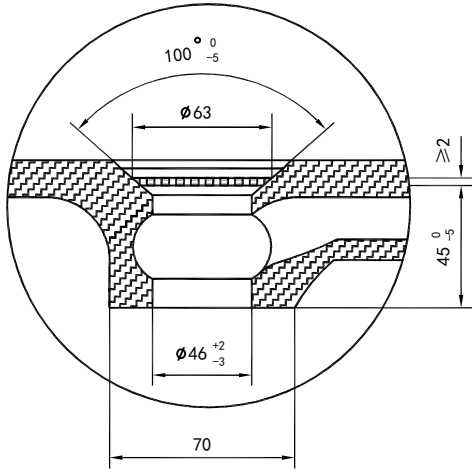
100° 0 -5
Ø63
≥2
45 0 -5
Ø46 +2 -3
70