REF: H8108620001041



PRO X

Tvättställ

FÄRG OCH FINISH

000 Vit

VALMÖJLIGHETER

104 - ett kranhål, mitten

Antal fästpunkter : 2

Avlopp : Ingår ej

Bräddavloppstyp : Standard

Commodity Code/Import Code Number for Foreign Trad : 69109000

Fixeringssats : Ingår inte

Form : Rektangulär

Glaserad bas

Installationstyp : Skåp, Vägghängd

Invändig form : Rektangulär

Material : Sanitetsporslin

Nettovikt (kg) : 14,5

Plugg och avlopp : Ingår ej

Skålens placering : Centralt

Tapphålskonfiguration : 1 kranhål i mitten

TEKNISK RITNING

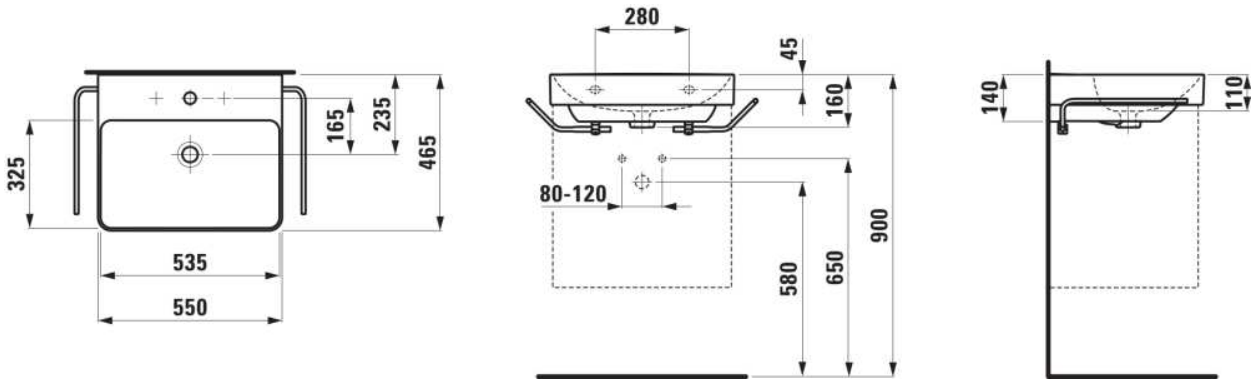

© Copyright 2026, LAUFEN Bathrooms AG | https://www.laufen.se/produkter/tvattstall-H810862...1041?sku=H8108620001041













© Copyright 2026, LAUFEN Bathrooms AG | https://www.laufen.se/produkter/tvattstall-H810862...1041?sku=H8108620001041



PRO X

Som tredje generation av denna mycket framgångsrika kollektion kombinerar PRO X tidlös design med banbrytande teknologi för att säkerställa framtidssäkra lösningar med maximal hållbarhet. Kollektionen är designad för att möta behoven i privata hem, hotell- och restaurangprojekt samt offentliga miljöer och erbjuder mångsidiga och moderna lösningar för moderna badrum.

© Copyright 2026, LAUFEN Bathrooms AG | https://www.laufen.se/produkter/tvattstall-H810862...1041?sku=H8108620001041

LAUFEN
Bathroom Culture since 1892 www.laufen.com



Rengjøringsveiledning

Porselen og møbler

- **Porselen**
- Til daglig rengjøring av alle synlige overflater, bruk kun en myk fuktig klut.
- Til vanskelige flekker anvendes vanlige rengjøringsmidler blandet med lunkent vann.
- Ved kalkavleiringer anbefales det å bruke et surt rengjøringsmiddel, for eksempel sitronsyre eller eddiksyre (eddik). Rengjøringsmiddel med PH-verdi 2-3.
- Unngå bruk av rengjøringsmidler på spyleknappene til toaletter. Disse er produsert i forkrommet plastmaterialet og kan sprekke/bli defekt ved bruk av sterke rengjøringsmidler. Bruk her en myk fuktig klut.
- Alle synlige overflater skal tørkes av med en tørr klut/håndkle.

- Striper på baksiden av toalettet:
  Stripene er forårsaket av kalk og skal rengjøres som nevnt ovenfor.
  To forskjellige problemer kan føre til dette.
  1 / Vannet siver ut av sisternen kontinuerlig på grunn av en defekt innløps- eller utløpsventil. Begge ventiler er tilgjengelige som reservedeler.
  2 / Stripene kan oppstå på grunn av det gjenværende vannet i spylesystemet over tid avgir kalkavleiringer i toalettskålen. Dette unngås ved vanlig vedlikehold og rengjøring med egnede rengjøringsmidler som beskrevet ovenfor.
  Disse stripene er ikke en produktfeil og er ikke reklamasjonsberettiget.

- **Møbler**
- Til daglig rengjøring av alle synlige overflater, bruk kun en myk fuktig klut.
- Alle synlige overflater skal tørkes av med en tørr klut/håndkle.

Laufen Norge AS, Kokstaddalen 5257 Kokstad
Tlf: 913 64 000,
firmapost@no.laufen.com
www.laufen.no