VALE GLASSERVANT 60 CM

B = 60 cm / D = 46 cm / H = 1,2 cm

Dybde kulp i bakkant: 11 cm

Bredde kulp: 50 cm

Del av kulp som stikk ned i skuff: 13,3 cm

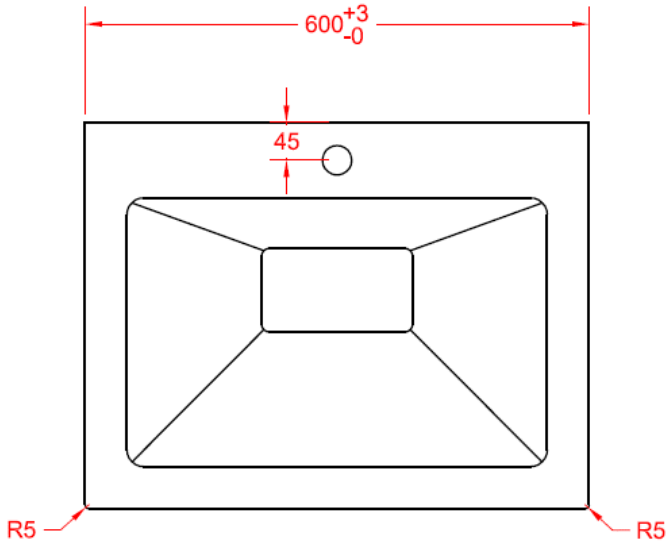

Servant framkant

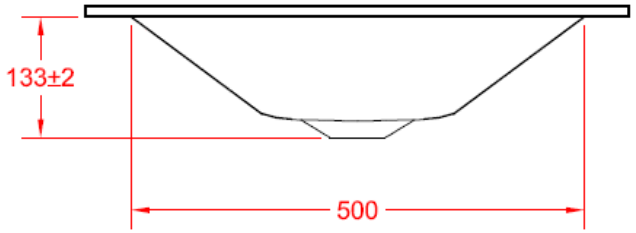

Servant sidemål

