ME by Starck Servant # 233683..00 / 233683..60 / 233683..00 / 233683..60 |< 830 mm >|

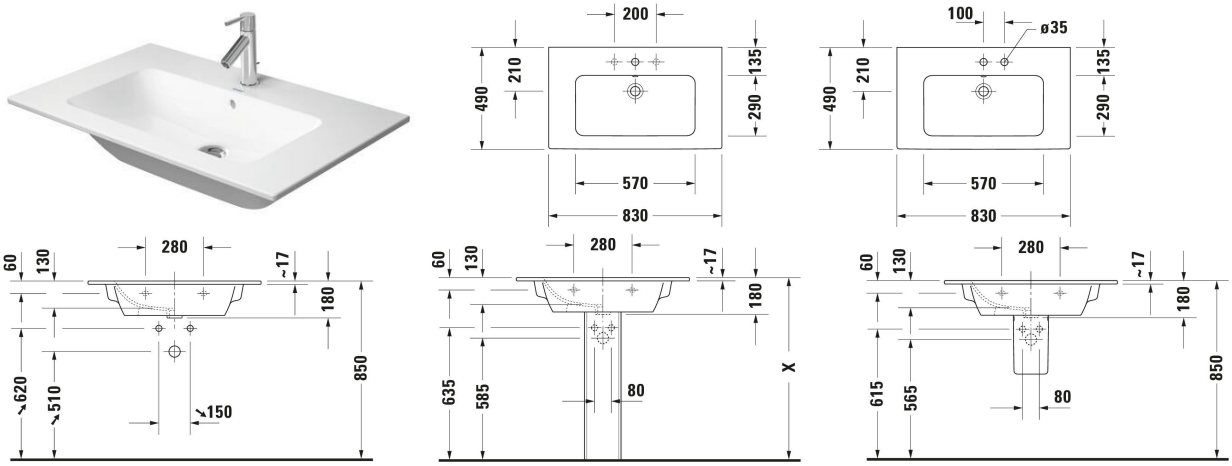

Servant	Dimensjoner	Vekt	Ordrenummer
Rektangulær, Kranhull plattform: Ja, Overløp: Ja, Glassert bakside: Nei, 830 mm, Innvendige mål: 570x290 mm			
Farger			
AA White HygieneGlaze Plus (an antibacterial ceramic glaze that provides almost indefinite effectiveness) AC White Satin Matt HygieneGlaze Plus (an antibacterial ceramic glaze that provides almost indefinite effectiveness)			
Variant			
● Hvit høyglans, DuraShield, Antall vaskeplasser: 1 Midt, Antall kranhull per vaskeområde: 1 Midt	830x490 mm	21,200 kg	233683..00
⊠ Hvit høyglans, DuraShield, Antall vaskeplasser: 1 Midt	830x490 mm	21,200 kg	233683..60
● Hvit matt sateng, DuraShield, Antall vaskeplasser: 1 Midt, Antall kranhull per vaskeområde: 1 Midt	830x490 mm	21,200 kg	233683..00
⊠ Hvit matt sateng, DuraShield, Antall vaskeplasser: 1 Midt	830x490 mm	21,200 kg	233683..60
Infobox			
Plassbesparende vannlås anbefales i forbindelse med servantskap			
Tilbehør			
Plassbesparende vannlås Hvit, Tilkoblingsdimensjoner: 1 1/4"	360 x 390 mm	0.372 kg	005076
Push-open ventil Egnet for servant med overløp, Ø 63,5 mm	Ø 63.5 mm	0.34 kg	005052
Egnede produkter			

ME by Starck Servant # 233683..00 / 233683..60 / 233683..00 / 233683..60 |< 830 mm >|

Gulvstående servantskap Antall skuffer: 2, Håndtak, Utskjæring til vannlås: Ja, Vannlås deksel: Ja, Automatisk selvlukkende med myk demping, Løst skuffeinteriør m/lokk Tillegg, Nødvendige produkter: Servant ME by Starck # 233683, 810 x 477 mm	810 x 477 mm	SV4644
Veggmontert servantskap Antall skuffer: 1, Uten håndtak, Automatisk selvlukkende med myk demping, Tip-on teknologi, Interiørsystem Tillegg, Nødvendige produkter: Servant ME by Starck # 233683, 234583, 234683, 820 x 481 mm	820 x 481 mm	LC6141
Veggmontert servantskap Antall skuffer: 2, Uten håndtak, Utskjæring til vannlås: Ja, Vannlås deksel: Ja, Automatisk selvlukkende med myk demping, Tip-on teknologi, Interiørsystem Tillegg, Nødvendige produkter: Servant ME by Starck # 233683, 820 x 481 mm	820 x 481 mm	LC6241
Gulvstående servantskap Antall skuffer: 2, Uten håndtak, Utskjæring til vannlås: Ja, Vannlås deksel: Ja, Automatisk selvlukkende med myk demping, Tip-on teknologi, Interiørsystem Tillegg, Sokkelben Tillegg, Nødvendige produkter: Servant ME by Starck # 233683, 820 x 481 mm	820 x 481 mm	LC6626
Søyle Monteringsmetode: Gulvstående, 175 x 210 mm	175 x 210 mm	085839
Halvsøyle Hvit, Monteringsmetode: Veggmontert, Inkl. monteringsmaterialer, 170 x 300 mm	170 x 300 mm	085840
Veggmontert servantskap Antall skuffer: 1, Håndtak Sølv, Automatisk selvlukkende med myk demping, Løst skuffeinteriør m/lokk Tillegg, Nødvendige produkter: Servant ME by Starck # 233683, 234583, 234683, 800 x 475 mm	800 x 475 mm	KT6419
Veggmontert servantskap Antall skuffer: 2, Håndtak Sølv, Utskjæring til vannlås: Ja, Vannlås deksel: Ja, Automatisk selvlukkende med myk demping, Løst skuffeinteriør m/lokk Tillegg, Nødvendige produkter: Servant ME by Starck # 233683, 800 x 475 mm	800 x 475 mm	KT6429
Veggmontert servantskap Antall skuffer: 2, Uten håndtak, Utskjæring til vannlås: Ja, Vannlås deksel: Ja, Automatisk selvlukkende med myk demping, Tip-on teknologi, Profil: Krom, høyglans, Aluminium, Interiørsystem Tillegg, Nødvendige produkter: Servant ME by Starck # 233683, 810 x 478 mm	810 x 478 mm	XS4172
Veggmontert servantskap Antall skuffer: 1, Håndtak, Automatisk selvlukkende med myk demping, Løst skuffeinteriør m/lokk Tillegg, Nødvendige produkter: Servant ME by Starck # 233683, 234583, 234683, 810 x 462 mm	810 x 462 mm	DE4262
Veggmontert servantskap Antall skuffer: 2, Håndtak, Utskjæring til vannlås: Ja, Vannlås deksel: Ja, Automatisk selvlukkende med myk demping, Løst skuffeinteriør m/lokk Tillegg, Nødvendige produkter: Servant ME by Starck # 233683, 810 x 462 mm	810 x 462 mm	DE4362
Veggmontert servantskap Antall skuffer: 1, Håndtak Antrasitt, Automatisk selvlukkende med myk demping, Løst skuffeinteriør m/lokk Tillegg, Nødvendige produkter: Servant ME by Starck # 233683, 234583, 234683, 810 x 480 mm	810 x 480 mm	K25063
Veggmontert servantskap Antall skuffer: 2, Håndtak Antrasitt, Utskjæring til vannlås: Ja, Vannlås deksel: Ja, Automatisk selvlukkende med myk demping, Løst skuffeinteriør m/lokk Tillegg, Nødvendige produkter: Servant ME by Starck # 233683, 810 x 480 mm	810 x 480 mm	K25263

Alle tegninger inneholder de nødvendige mål som er gjenstand for standard toleranser. De fremkommer i mm og er ikke bindende. Eksakte

ME by Starck Servant # 233683..00 / 233683..60 / 233683..00 / 233683..60 |< 830 mm >|

mål, spesielt ved særskilte tilpassede monteringsforhold, kan bare skaffes fra det ferdige porselensprodukt.