LAUFEN
Bathroom Culture since 1892 www.laufen.com

FDV dokumentasjon

TEKNISKE DATA

Art.nr.	H8109560001041
Sertifisert til	EN31
Spesifikasjon	Pro N servant 60, med 1 armaturhull, hvit porselen, veggmontert
Vekt	12,5 kg.
Spesielle funksjoner	



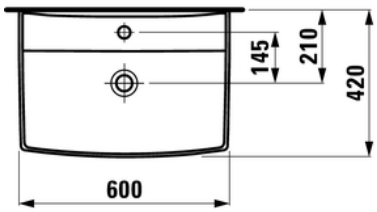

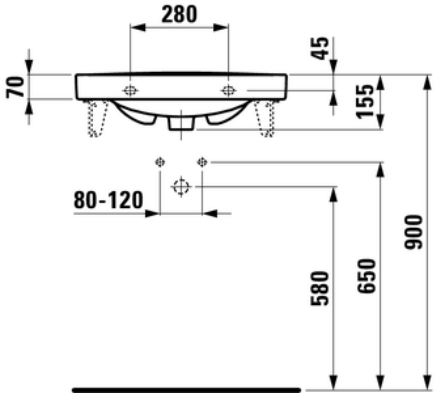

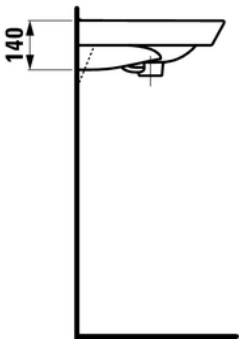

LAUFEN
Bathroom Culture since 1892 www.laufen.com



Rengjøringsveiledning

Porselen og møbler

- **Porselen**
- Til daglig rengjøring av alle synlige overflater, bruk kun en myk fuktig klut.
- Til vanskelige flekker anvendes vanlige rengjøringsmidler blandet med lunkent vann.
- Ved kalkavleiringer anbefales det å bruke et surt rengjøringsmiddel, for eksempel sitronsyre eller eddiksyre (eddik). Rengjøringsmiddel med PH-verdi 2-3.
- Unngå bruk av rengjøringsmidler på spyleknappene til toaletter. Disse er produsert i forkrommet plastmaterialet og kan sprekke/bli defekt ved bruk av sterke rengjøringsmidler. Bruk her en myk fuktig klut.
- Alle synlige overflater skal tørkes av med en tørr klut/håndkle.

- Striper på baksiden av toalettet:
  Stripene er forårsaket av kalk og skal rengjøres som nevnt ovenfor.
  To forskjellige problemer kan føre til dette.
  1 / Vannet siver ut av sisternen kontinuerlig på grunn av en defekt innløps- eller utløpsventil. Begge ventiler er tilgjengelige som reservedeler.
  2 / Stripene kan oppstå på grunn av det gjenværende vannet i spylesystemet over tid avgir kalkavleiringer i toalettskålen. Dette unngås ved vanlig vedlikehold og rengjøring med egnede rengjøringsmidler som beskrevet ovenfor.
  Disse stripene er ikke en produktfeil og er ikke reklamasjonsberettiget.

- **Møbler**
- Til daglig rengjøring av alle synlige overflater, bruk kun en myk fuktig klut.
- Alle synlige overflater skal tørkes av med en tørr klut/håndkle.

Laufen Norge AS, Syretårnet 41, 3048 Drammen
Tlf: 913 64 000,
firmapost@no.laufen.com
www.laufen.no