FDV Informasjon

Forvaltning drift – vedlikehold

Korsbakken Bad

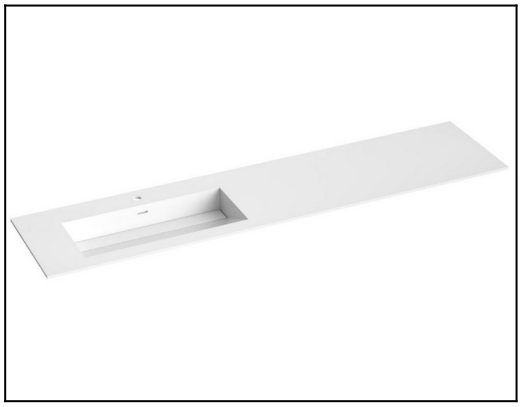

Corian servant med skrå bunn

Corian 200 servant venstre med skrå bunn, hvit matt

Produktnummer: 373702205 NRF: 7043245

Produktbeskrivelse

Spesifikasjoner

Serie	
Produsent	Kame
Opprinnelsesland	LT
Farge	Hvit matt
Materiale	Corian

Forpakning f-pak

GTIN	7072458014437
Enhet	STK
Antall	1
Høyde (mm)	200
Bredde (mm)	530
Lengde (mm)	2100
Vekt (kg)	63.0

Drift og vedlikehold
Rengjøring og vedlikehold er viktig for å sikre optimal funksjon og levetid. Følg disse retningslinjene for å sikre at produktet forblir i god stand og fungerer som forventet over tid.

Corian er et kompositmateriale samensatt av naturlige mineraler. Corian er et vannavstøtende materiale som forhindrer vekst av bakterier. Regelmessig rengjøring med mild såpe eller egnet baderomsspray og en myk mikrofiberklut, i tillegg til lunkent vann, vil bidra til å holde produktet i god stand. Grundigere rengjøring, eller vanskelige flekker kan det brukes skurekrem og skuresvamp for å fjerne flekkene. Små riper kan behandles med en mild polish eller fargeforsterker til steinplater.

Viktige hensyn:
Unngå å blande ulike rengjøringsmidler, da dette kan ha uforutsigbare resultater. Unngå sterkt fargende midler som for eksempel hårfarge da dette vil kunne føre til misfarging av servanten.

Har du utfordringer eller spørsmål, ta kontakt for veiledning og assistanse.

Teknisk Tegning **Deletegning**

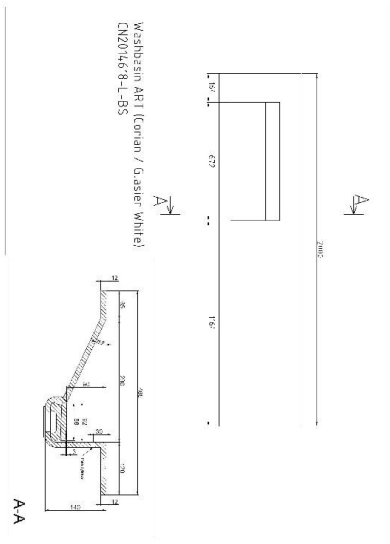

Montering
Monteres i henhold til medfølgende manual. Installasjonen utføres av fagmann.

Reklamasjonsvilkår
Korsbakken Bad følger norsk kjøpslov med reklamasjonsrett på fabrikasjonsfeil, og tilbyr service på produkter i inntil 5 år.

Anvisning for deponering
Produktet bringes til godkjent gjenvinningsstasjon og sorteres i henhold til gjeldende retningslinjer.