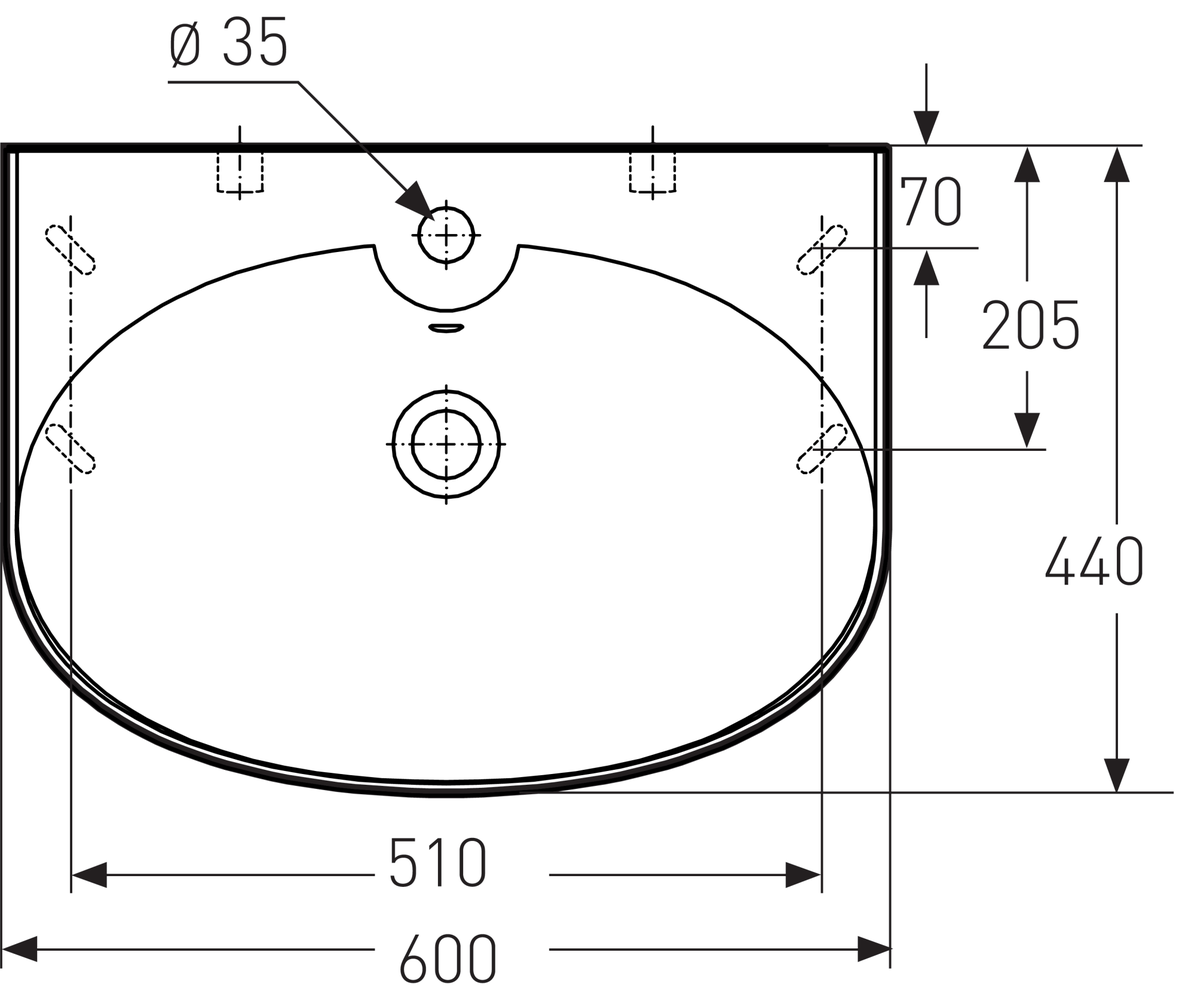
Ø 35
70
205
440
510
600

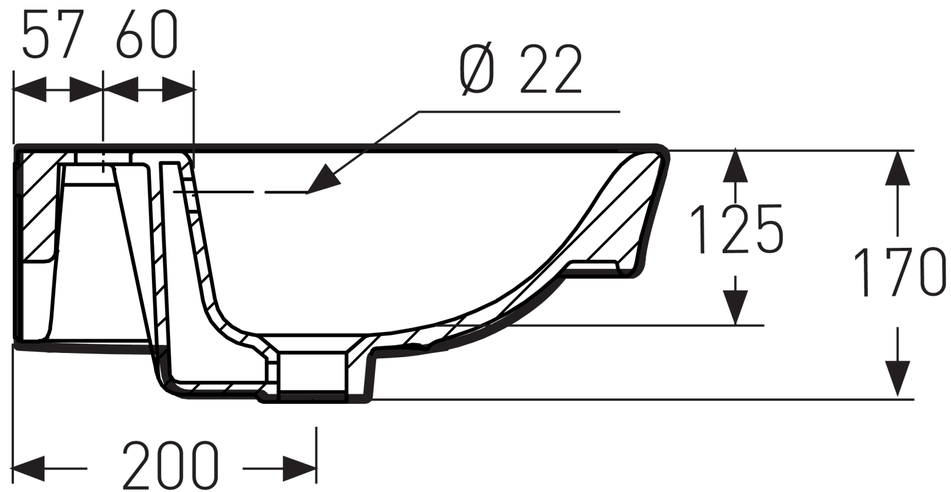
57
60
Ø 22
125
170
200

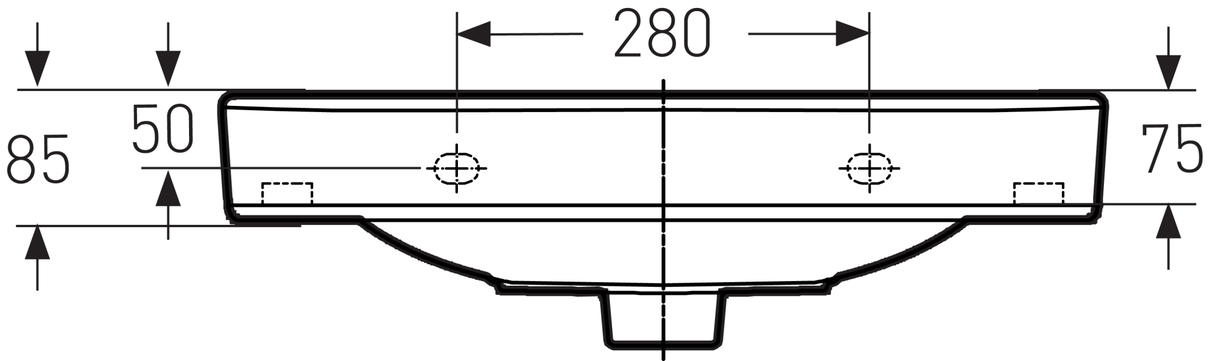
280
85
50
75